Installation Manual

Installation Manual Installation Manual

Installation Manual

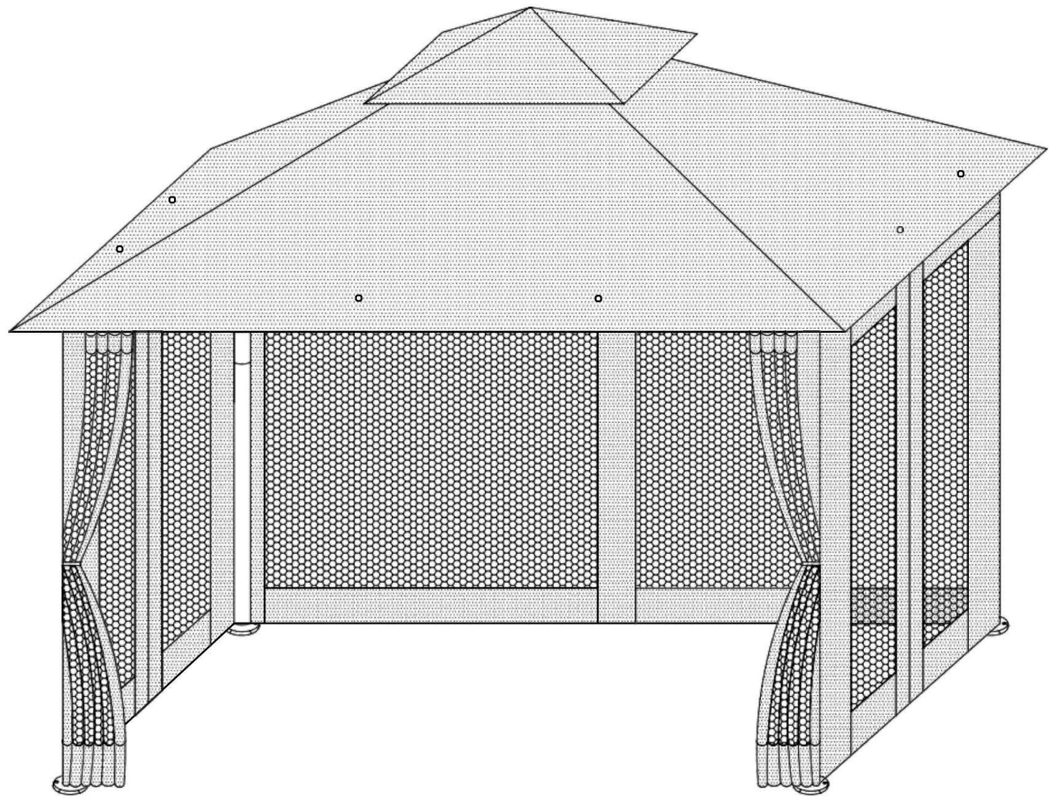

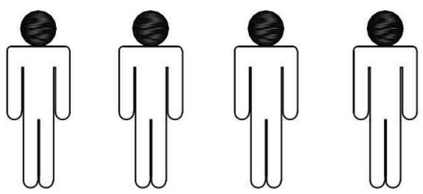

Installation Manual

Installation Manual Installation Manual

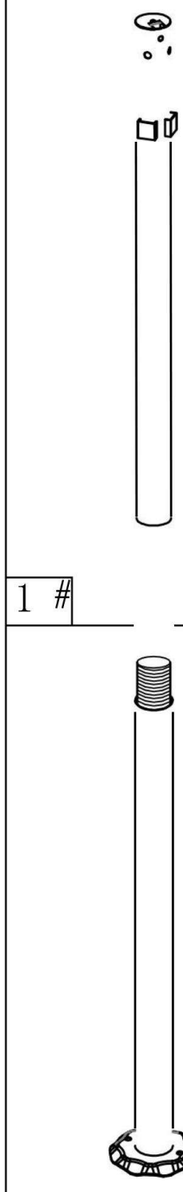

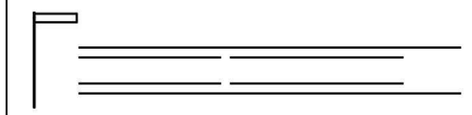

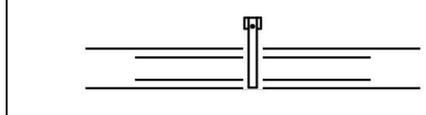









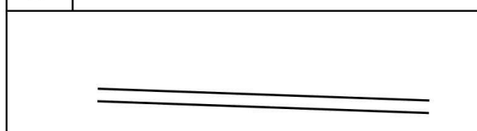



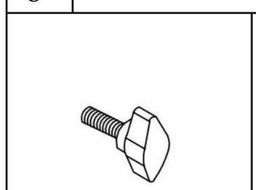

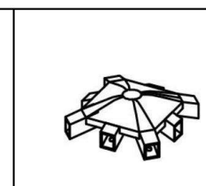

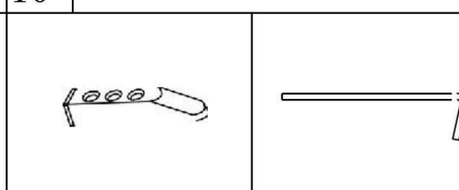

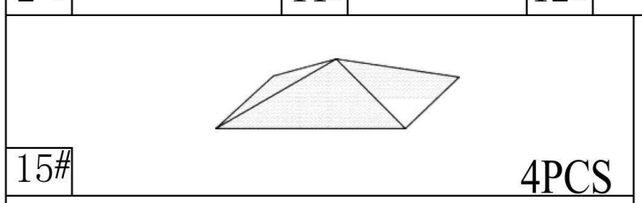

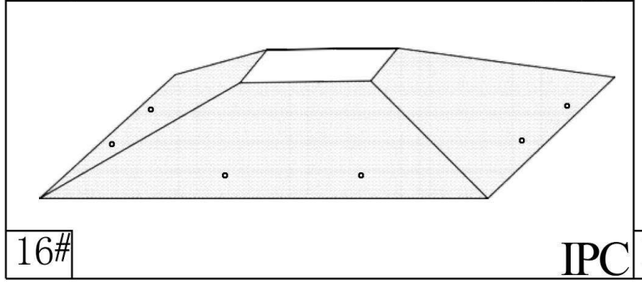

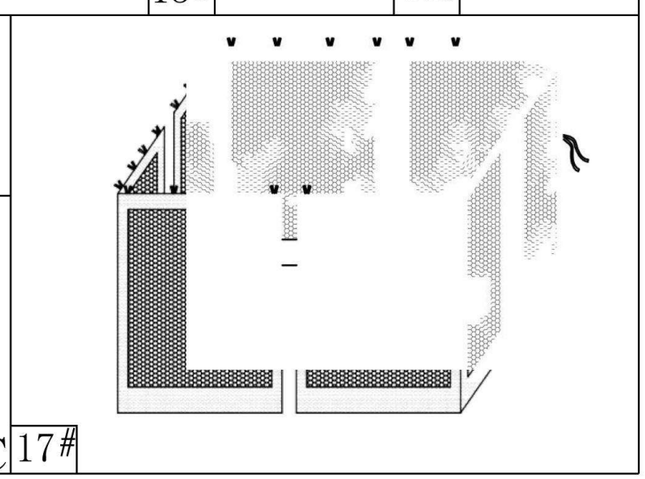

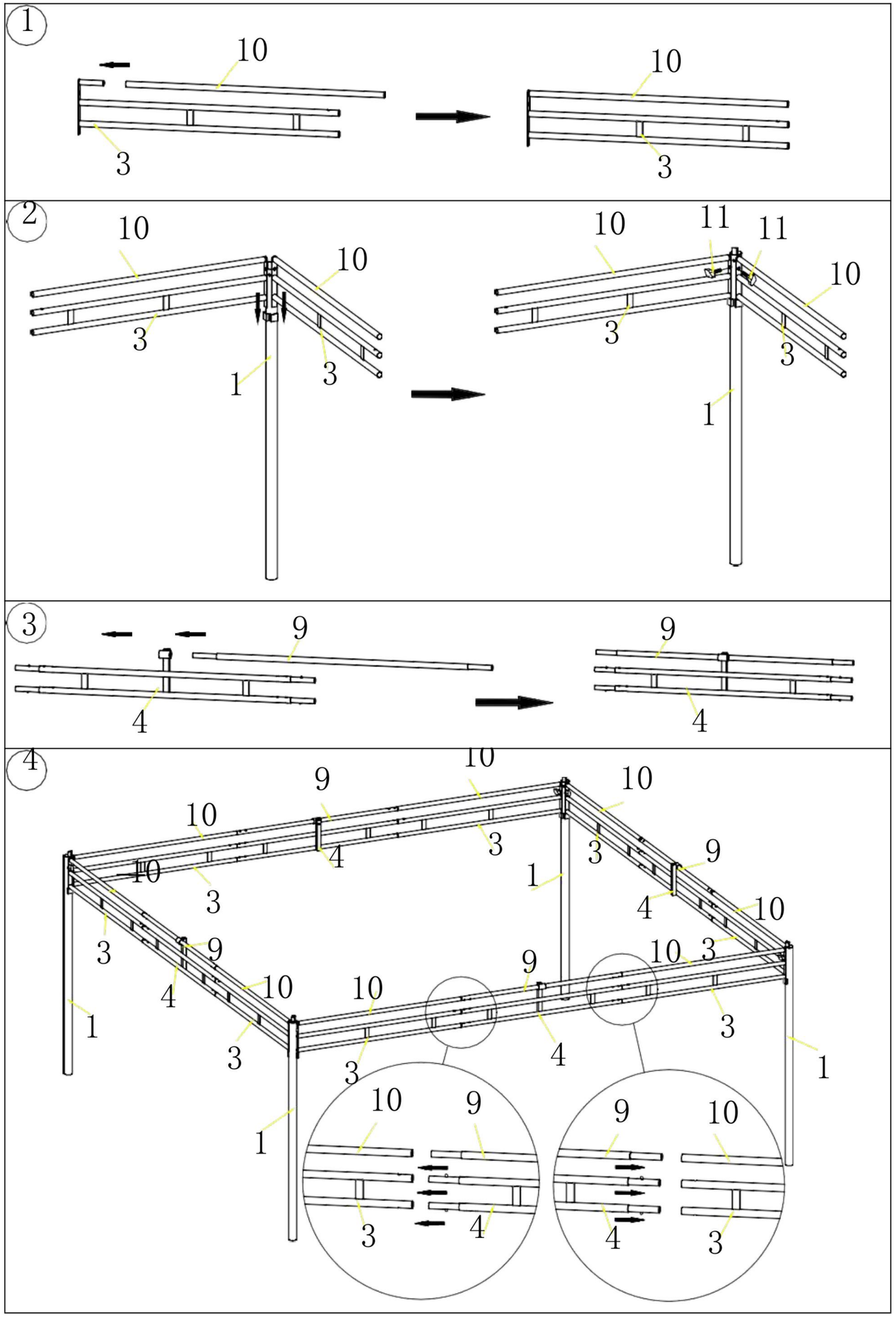
1
10
3
10
3
2
10
10
3
1
3
10
11
11
10
3
3
1
3
9
4
9
4
4
10
9
10
10
3
3
4
1
3
9
4
10
3
9
10
3
4
10
9
10
3
3
4
1
1
10
9
9
10
3
4
4
3

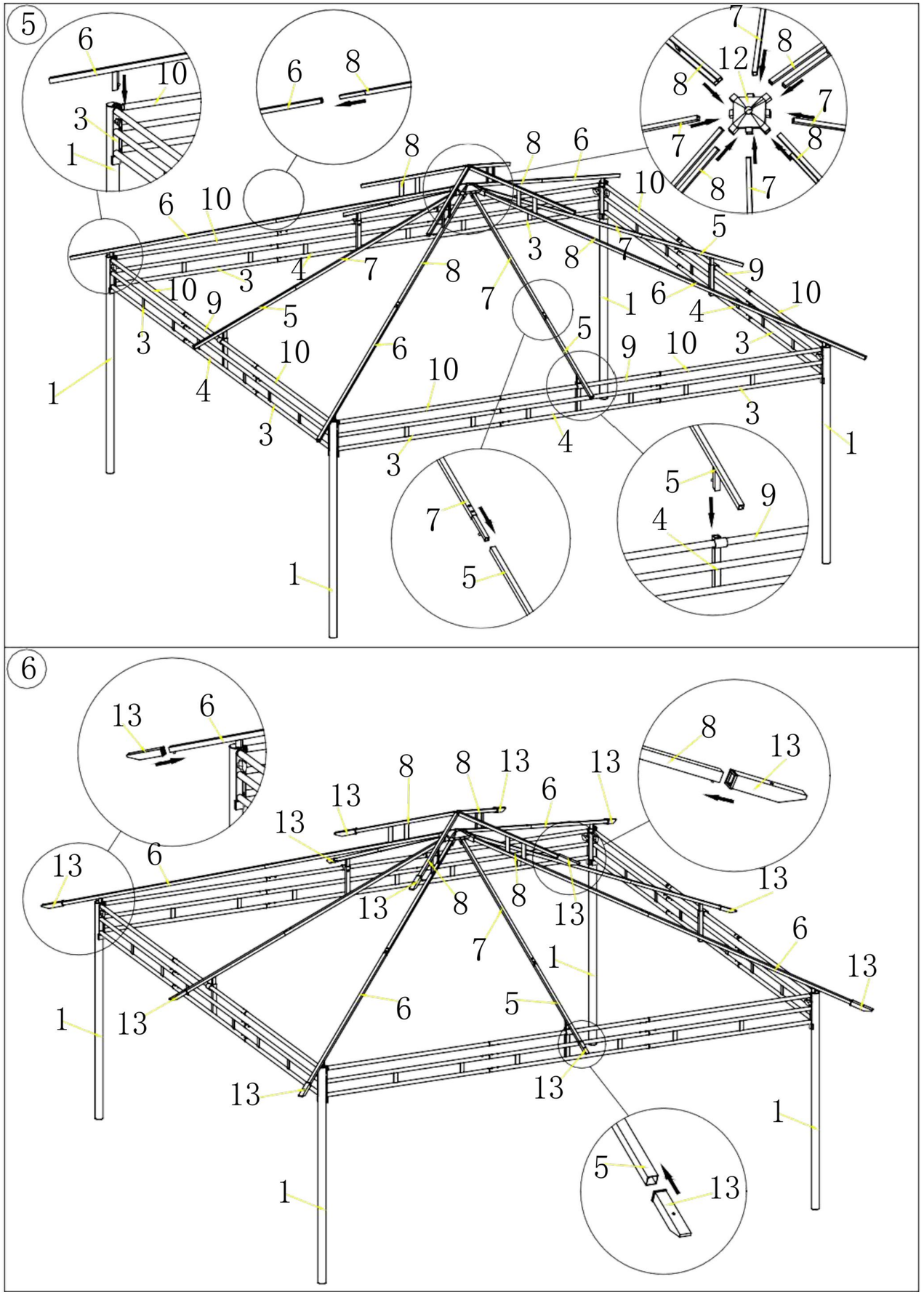
5
6
10
3
1
6
8
7
12
8
8
7
7
8
8
7
8
8
6
10
6
10
3
4
7
8
3
8
7
5
9
10
9
5
7
1
6
4
10
3
10
6
5
9
10
3
1
4
10
3
3
4
1
3
7
5
5
9
4
1
6
13
6
8
13
13
8
8
13
13
6
13
13
6
13
8
8
13
13
7
1
6
13
1
13
6
5
13
13
1
5
13
1

7

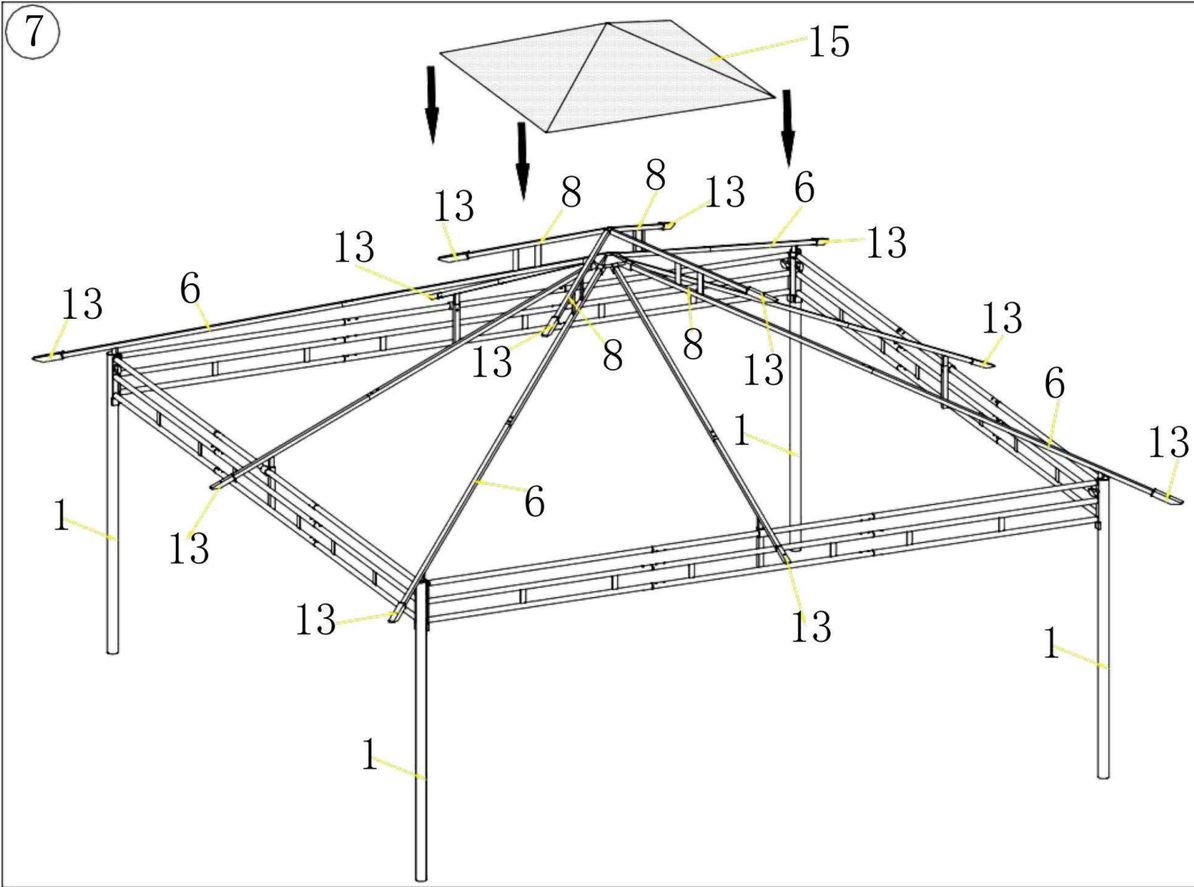
15
13
8
8
13
6
13
13
6
13
13
8
8
13
13
6
1
6
1
13
13
13
1
1

8

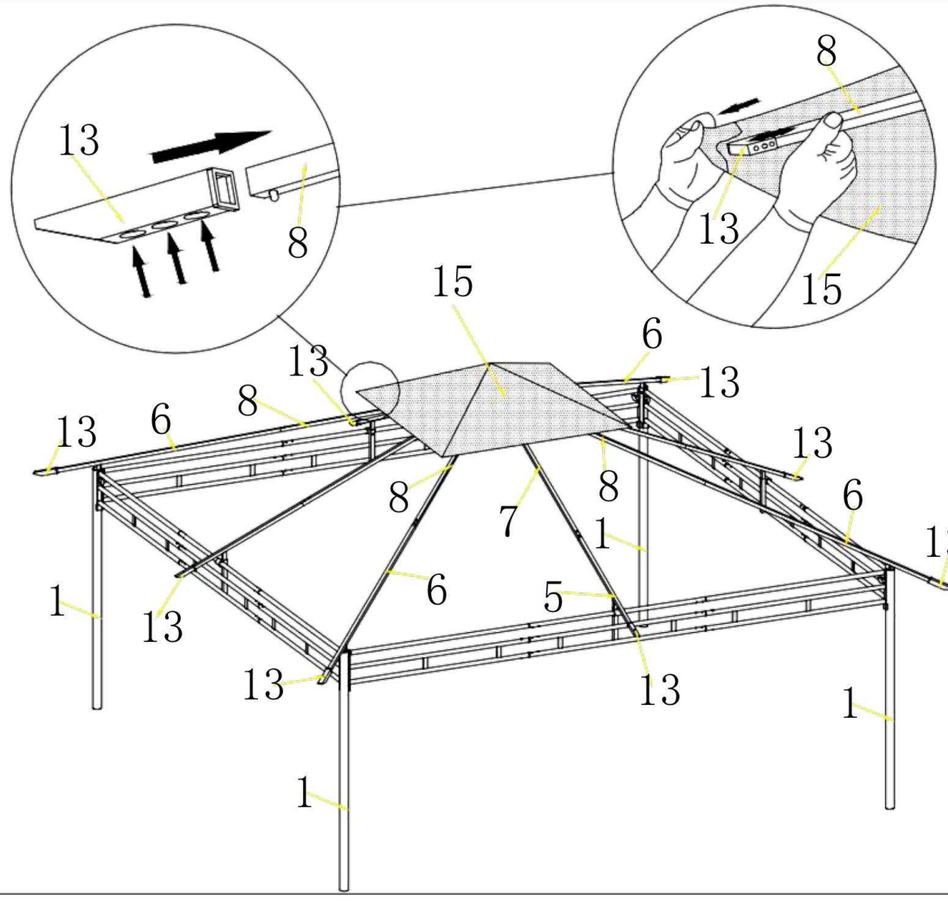
13
8
8
13
15
15
6
13
13
6
8
13
13
6
8
7
1
6
5
1
13
13
13
1
1

9

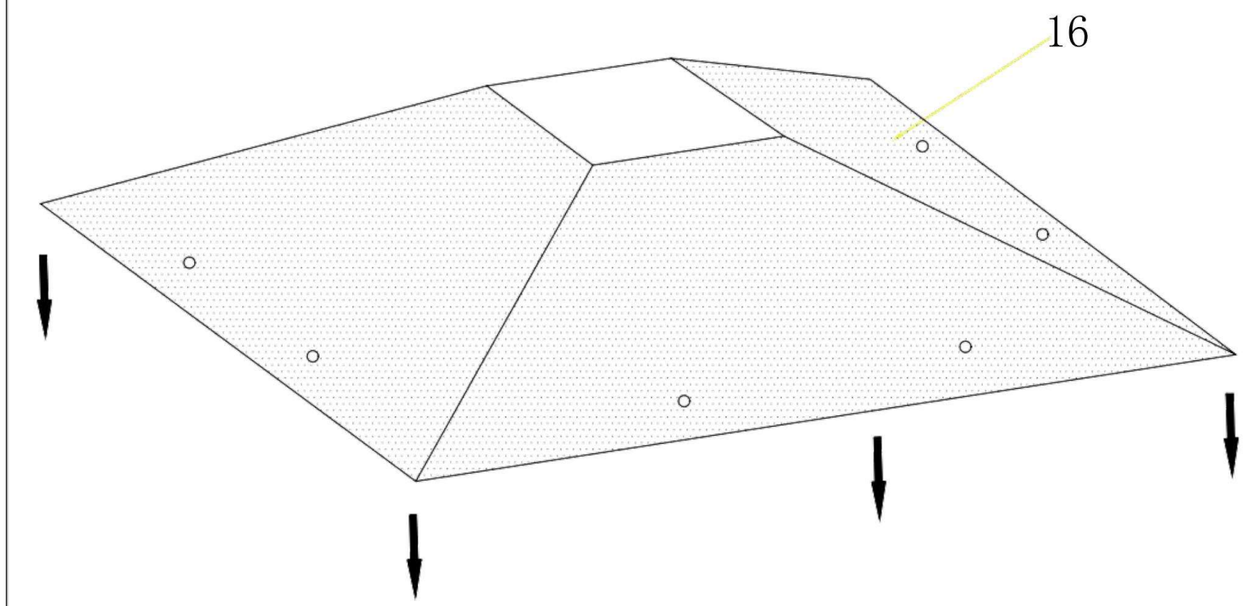
16

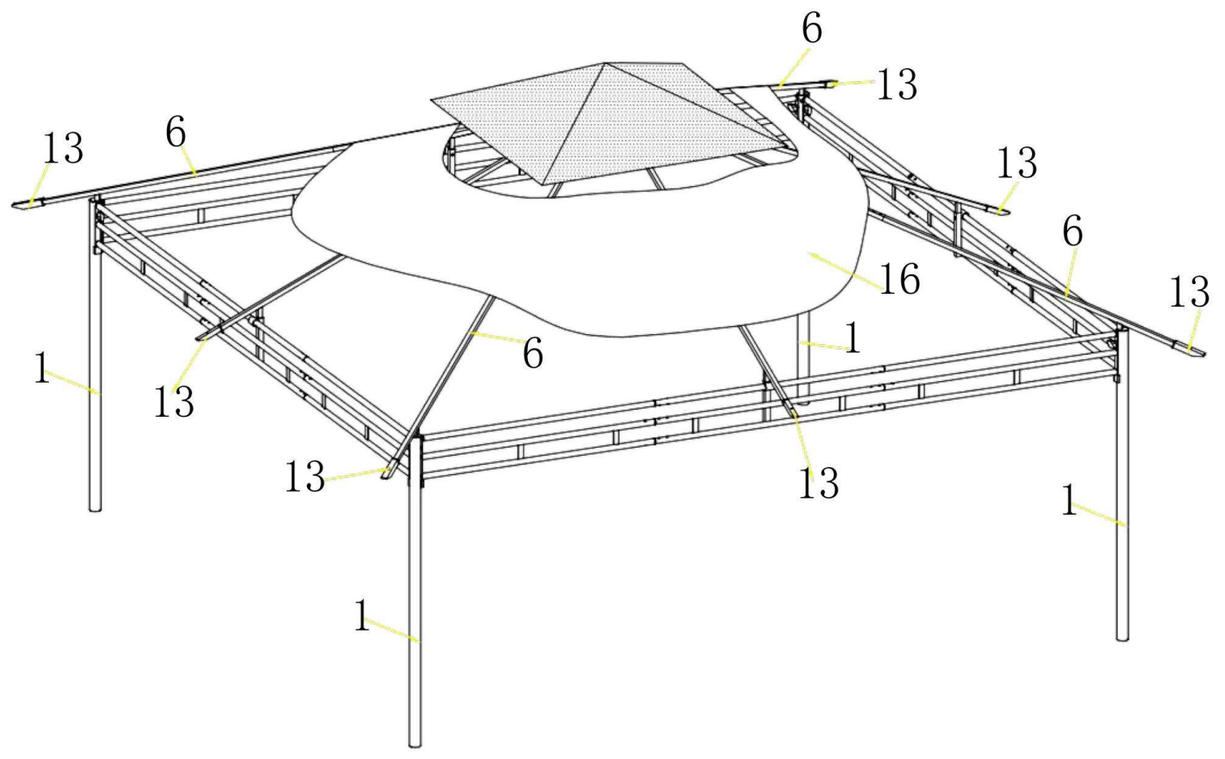
6
13
13
6
13
6
16
13
1
6
1
13
13
1
1

10

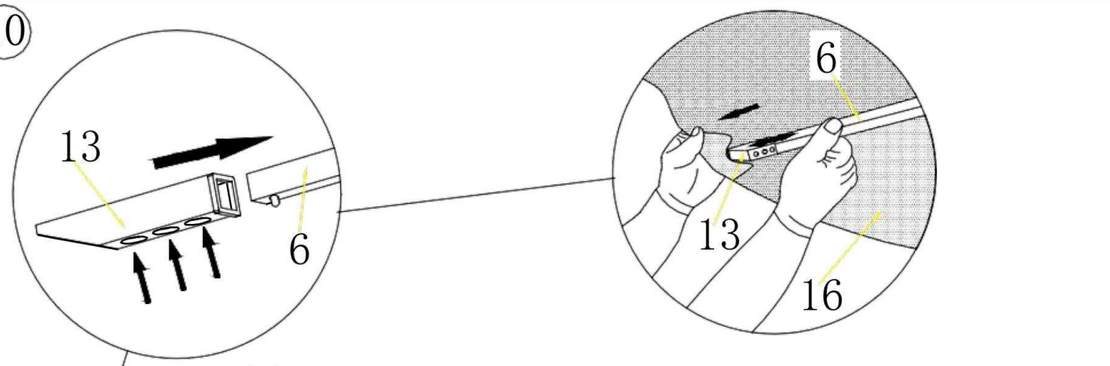

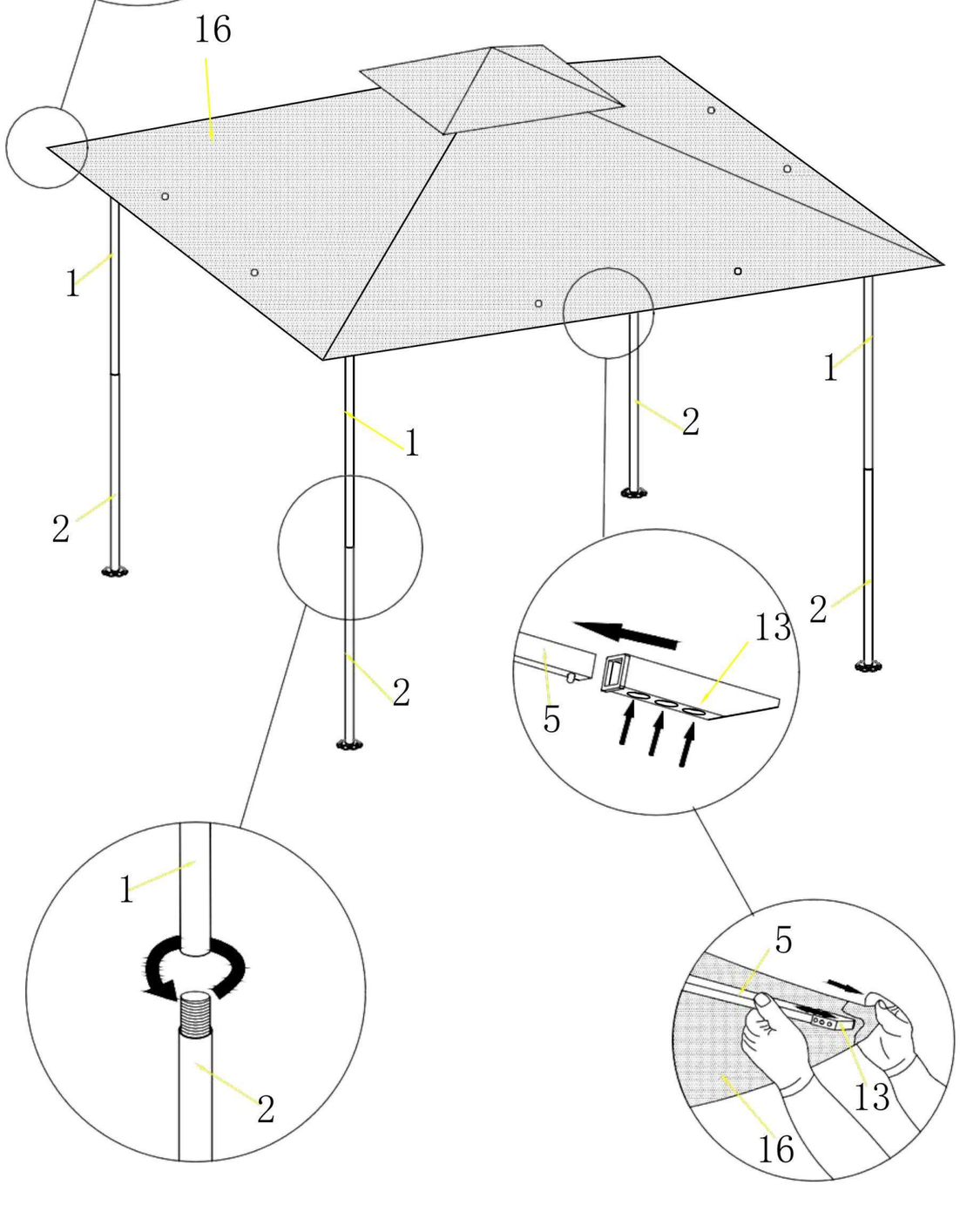

11

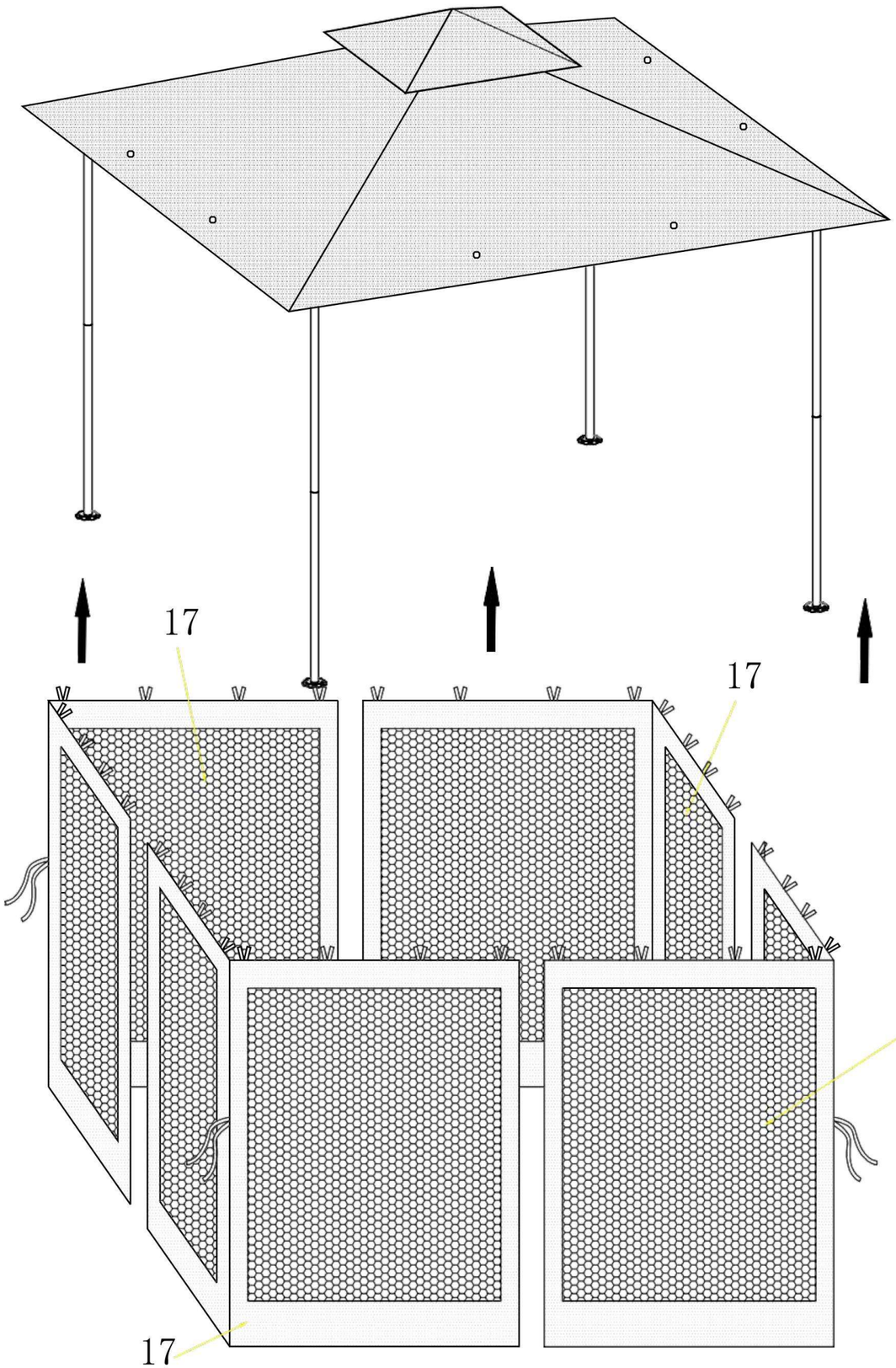

Installationsanleitung

Installationsanleitung

Installationsanleitung

Installationsanleitung

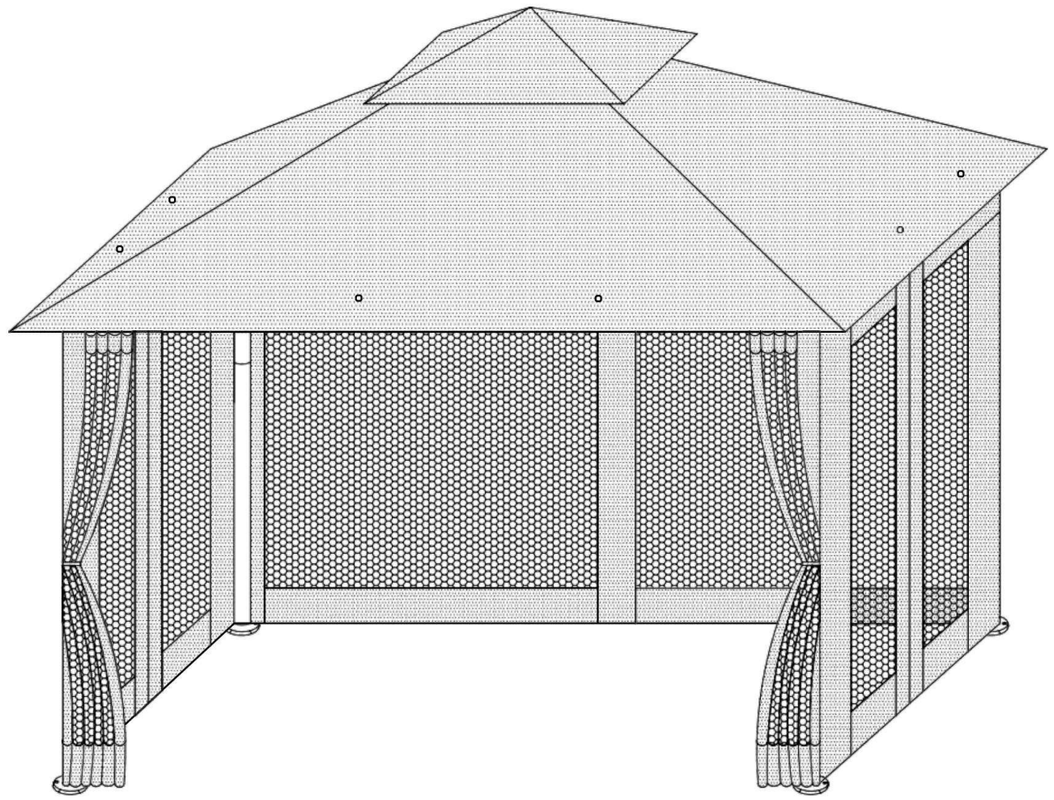

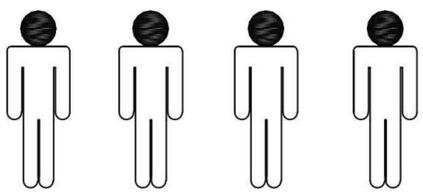

Installationsanleitung

Installationshandbuch

Installationsanleitung

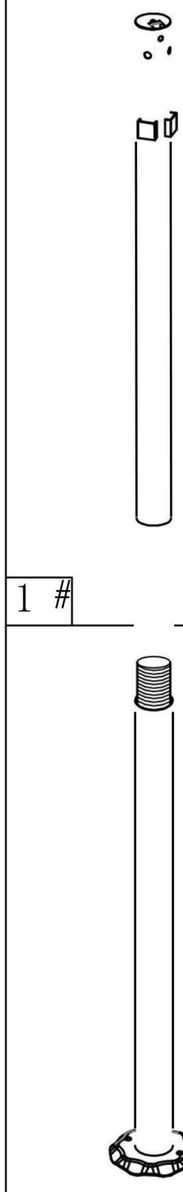

1 #

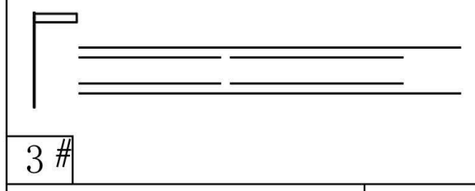

3 #

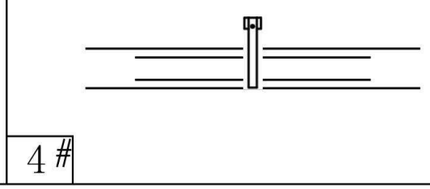

4 #



5 #



6 #



7 #

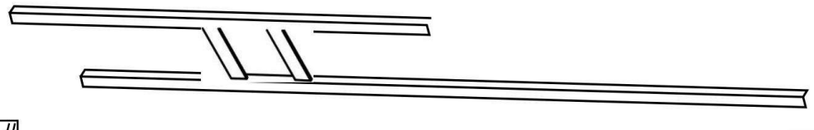

8 #

4 STÜCK

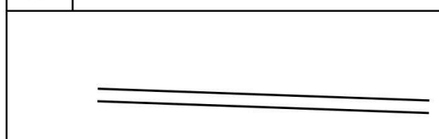

9 #

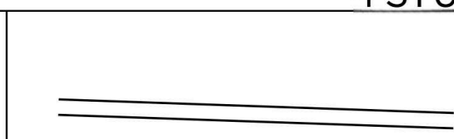

10#

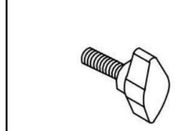

11#

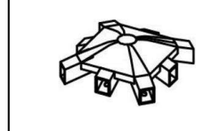

12#

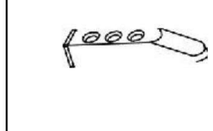

13#

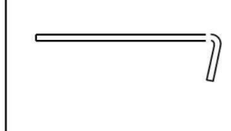

14#

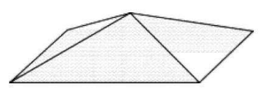

15#

4 STÜCK

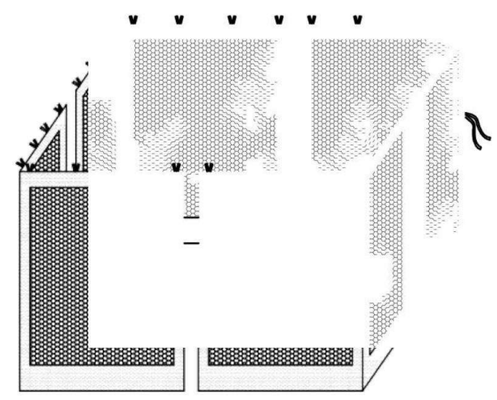

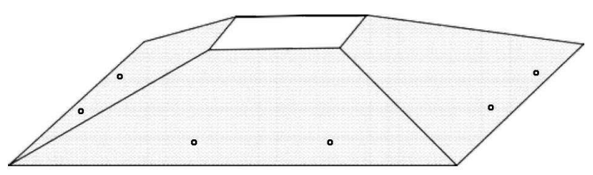

16#

IPC

17#

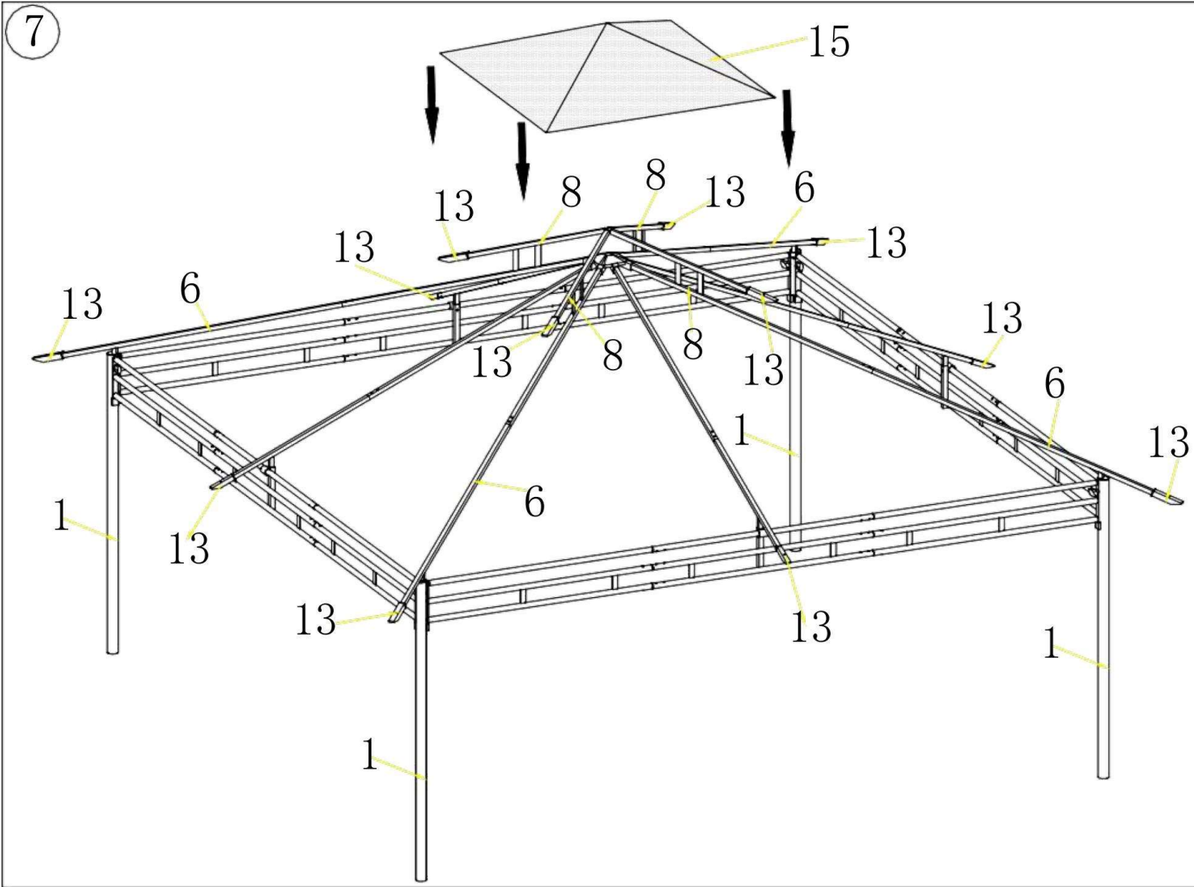
7
15
13
8
8
13
6
13
13
6
13
13
8
8
13
13
6
1
13
6
1
13
13
13
1
1
1

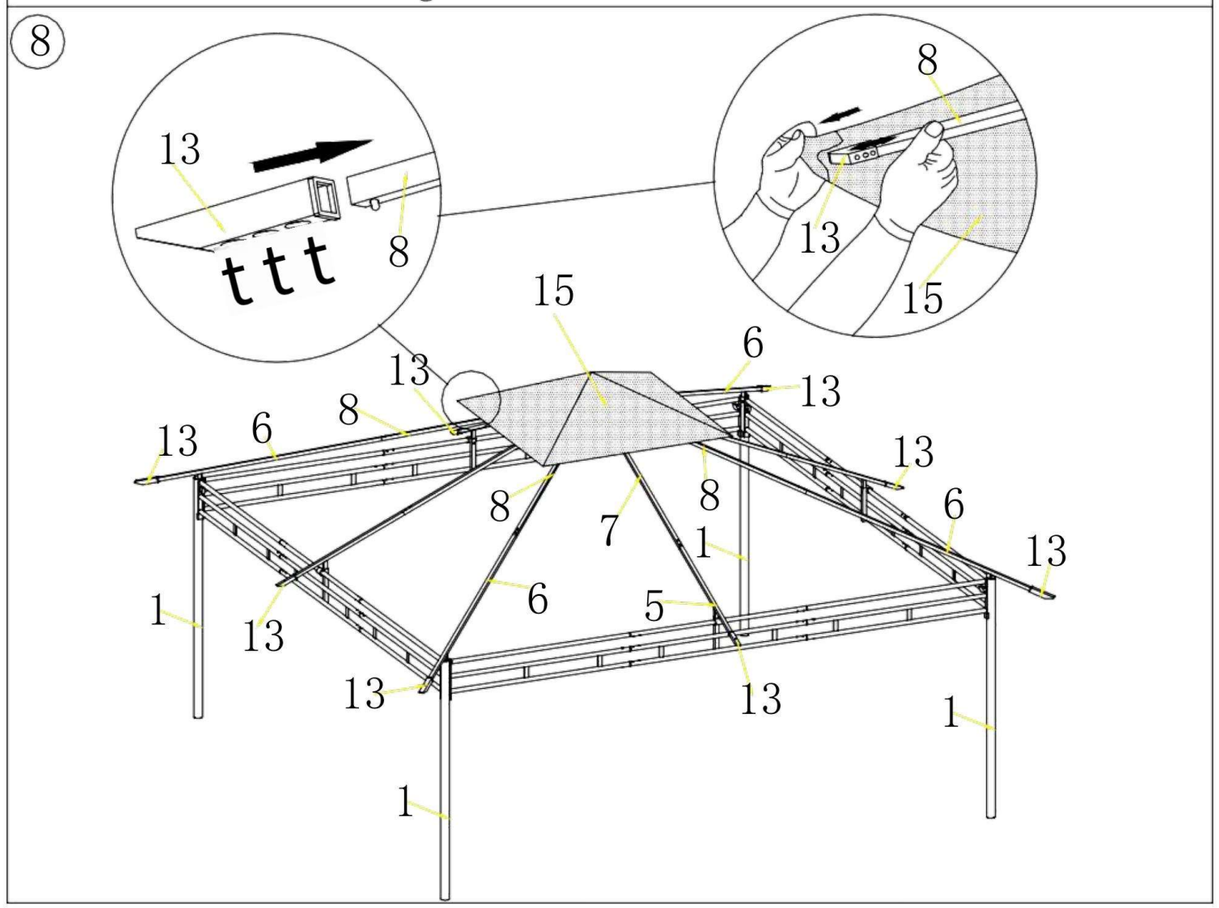
8
13
8
ttt
8
13
15
15
13
6
13
13
6
8
13
8
8
7
1
6
13
1
13
6
5
13
13
1
1

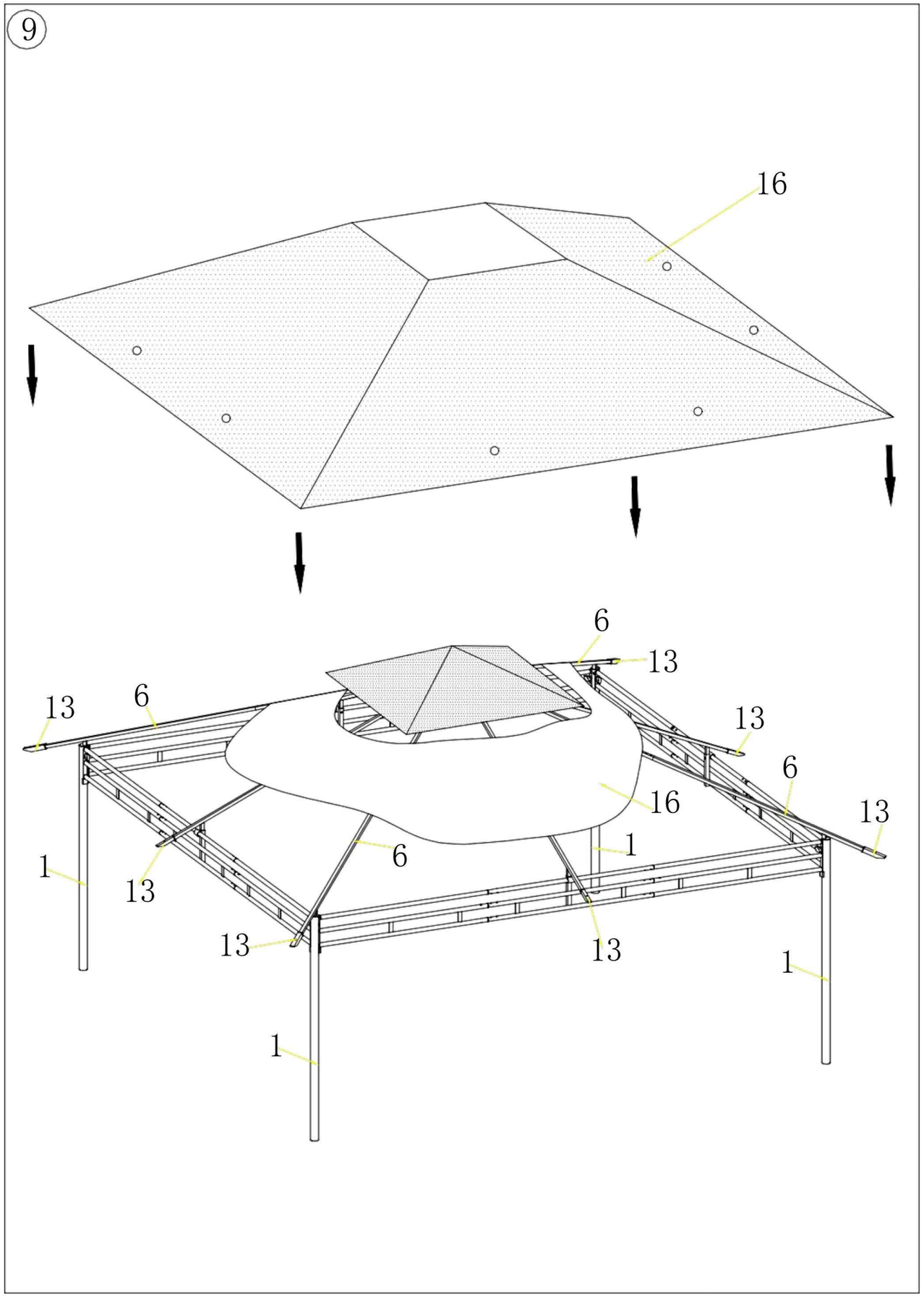
9
16
6
13
13
6
13
6
16
13
1
6
1
13
13
13
1
1

10

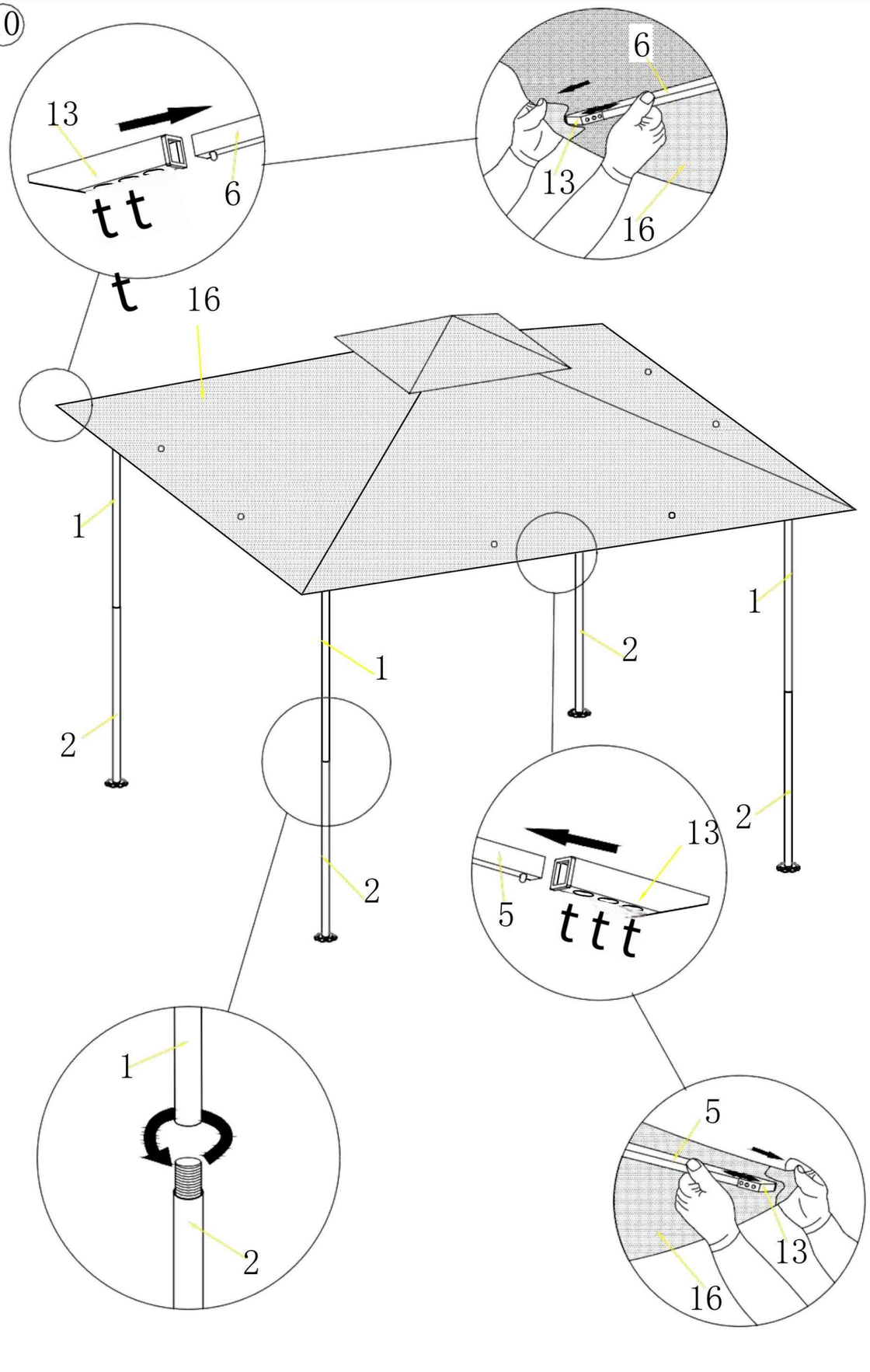

11

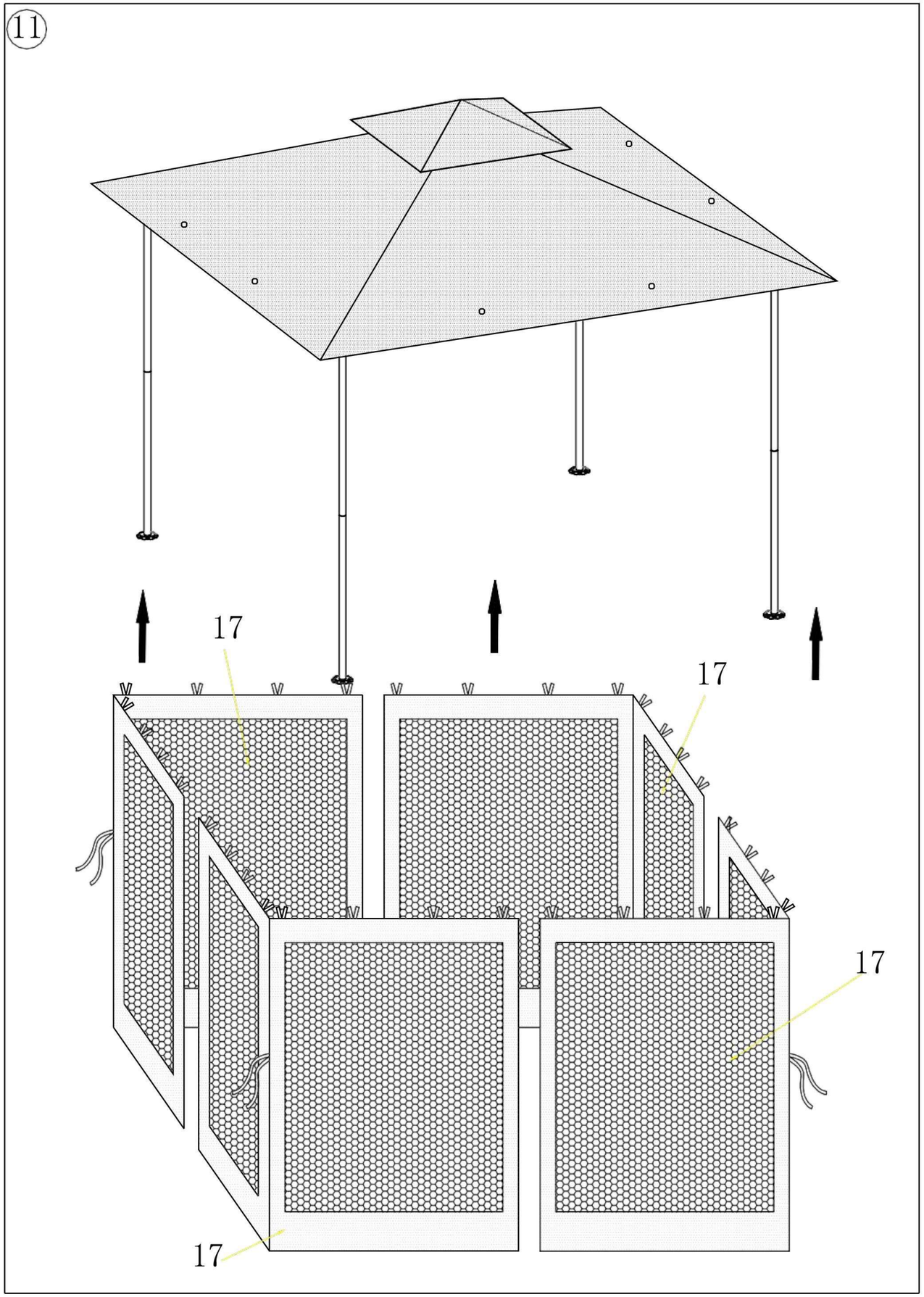

Manual de instalación

Manual de instalación

Manual de instalación

Manual de instalación

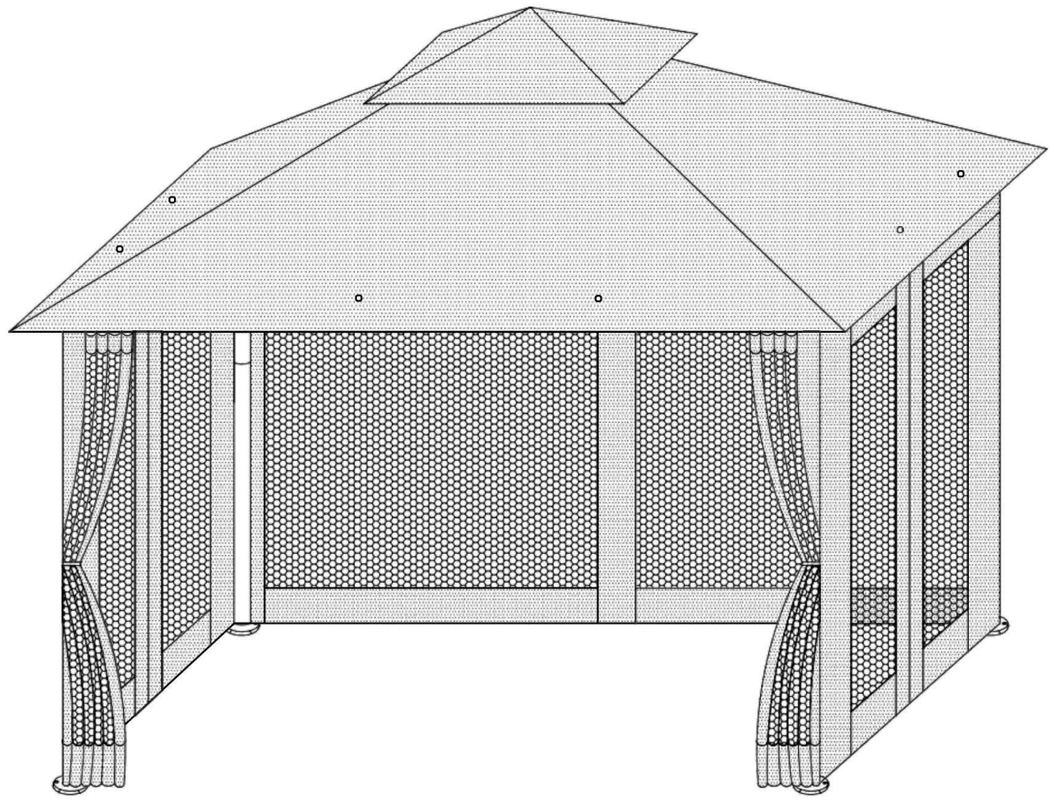

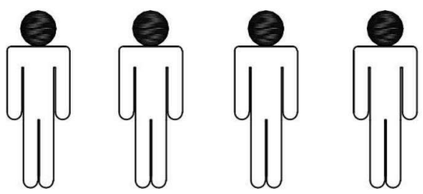

Manual de instalación

Manual de instalación

Manual de instalación

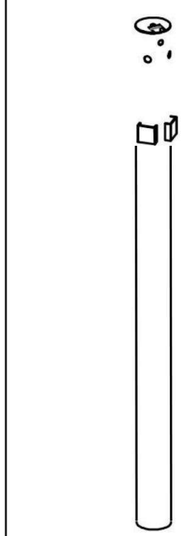

1 #

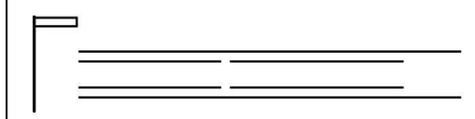

3 #

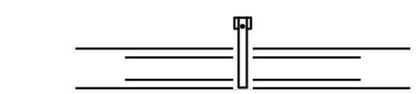

4 #



5 #



6 #



7 #

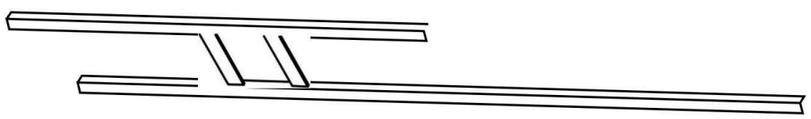

8 #

4 PIEZAS



9 #

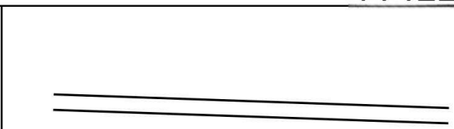

10#

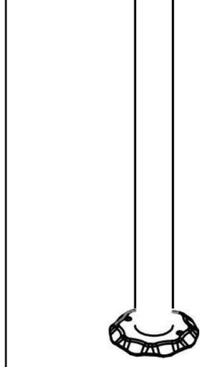

2 #



11#



12#



13#

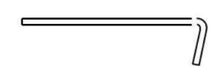

14#



15#

4 PIEZAS

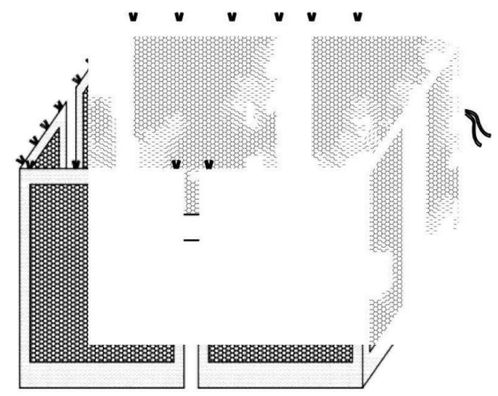

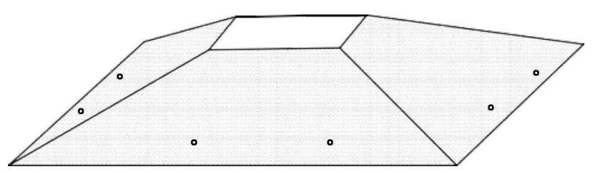

16#

Ipza.|17#

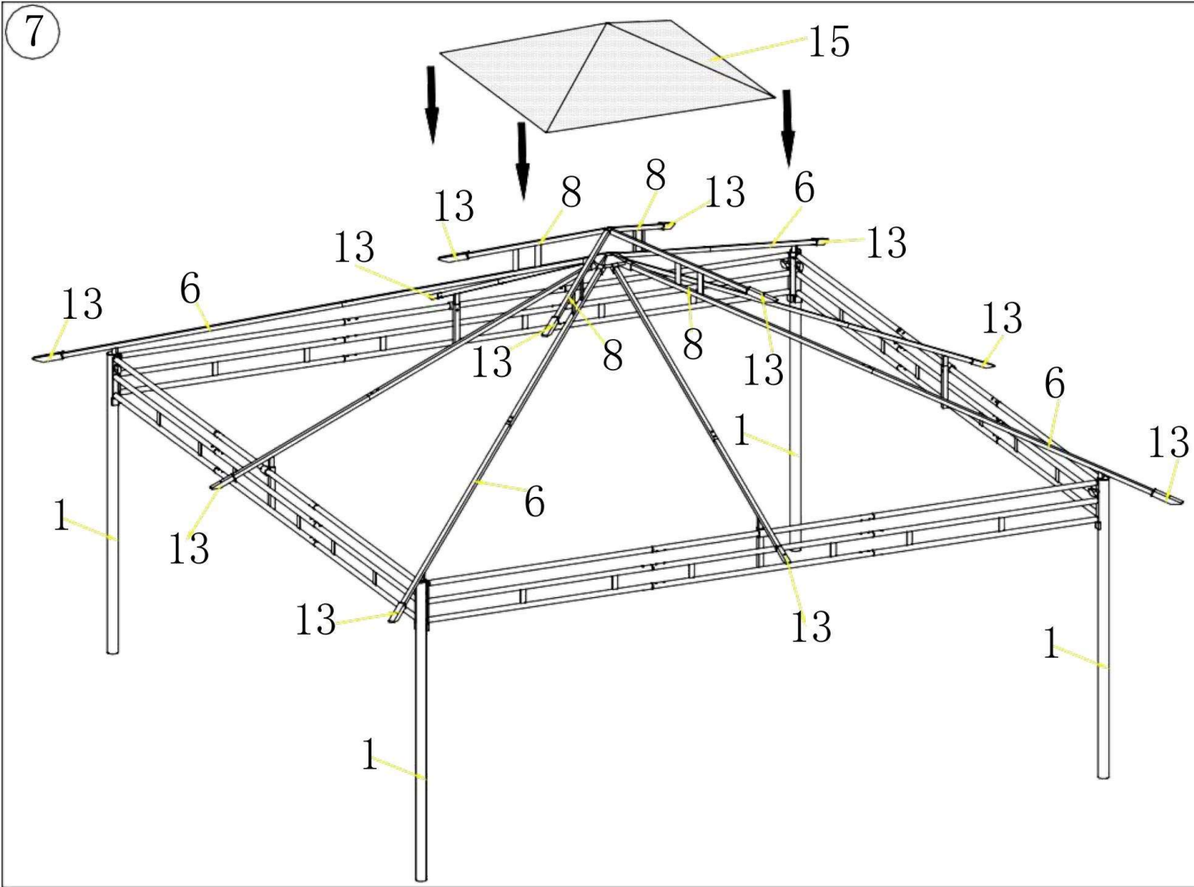
7
15
13
8
8
13
6
13
13
6
13
13
8
8
13
13
6
1
13
6
1
13
13
13
1
1
8
13
8
13
15
ttt
15
13
6
13
13
6
8
13
8
8
7
1
6
13
1
13
6
5
13
13
1
1

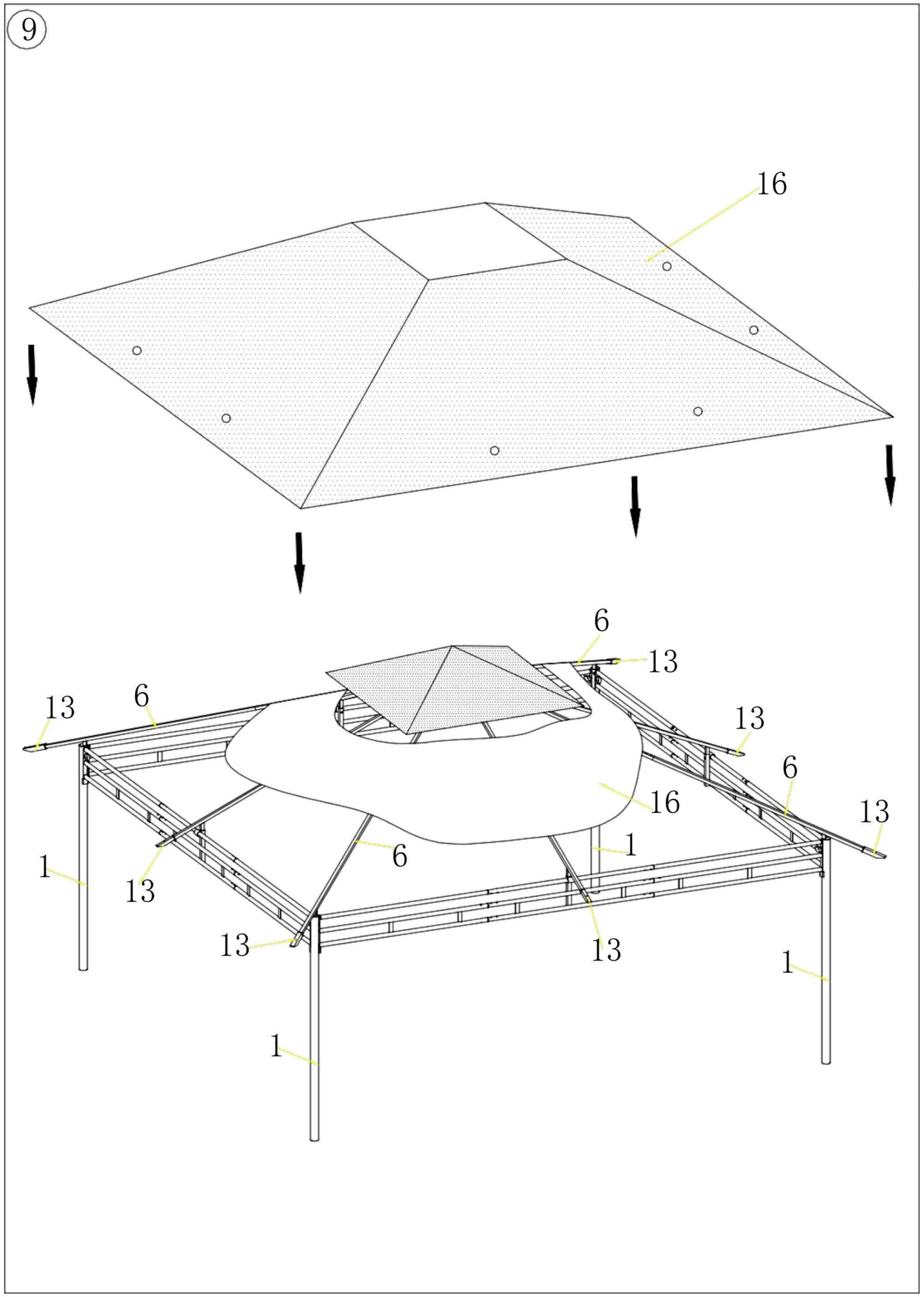
9
16
6
13
13
6
13
6
16
13
1
6
1
13
13
13
1
1

10

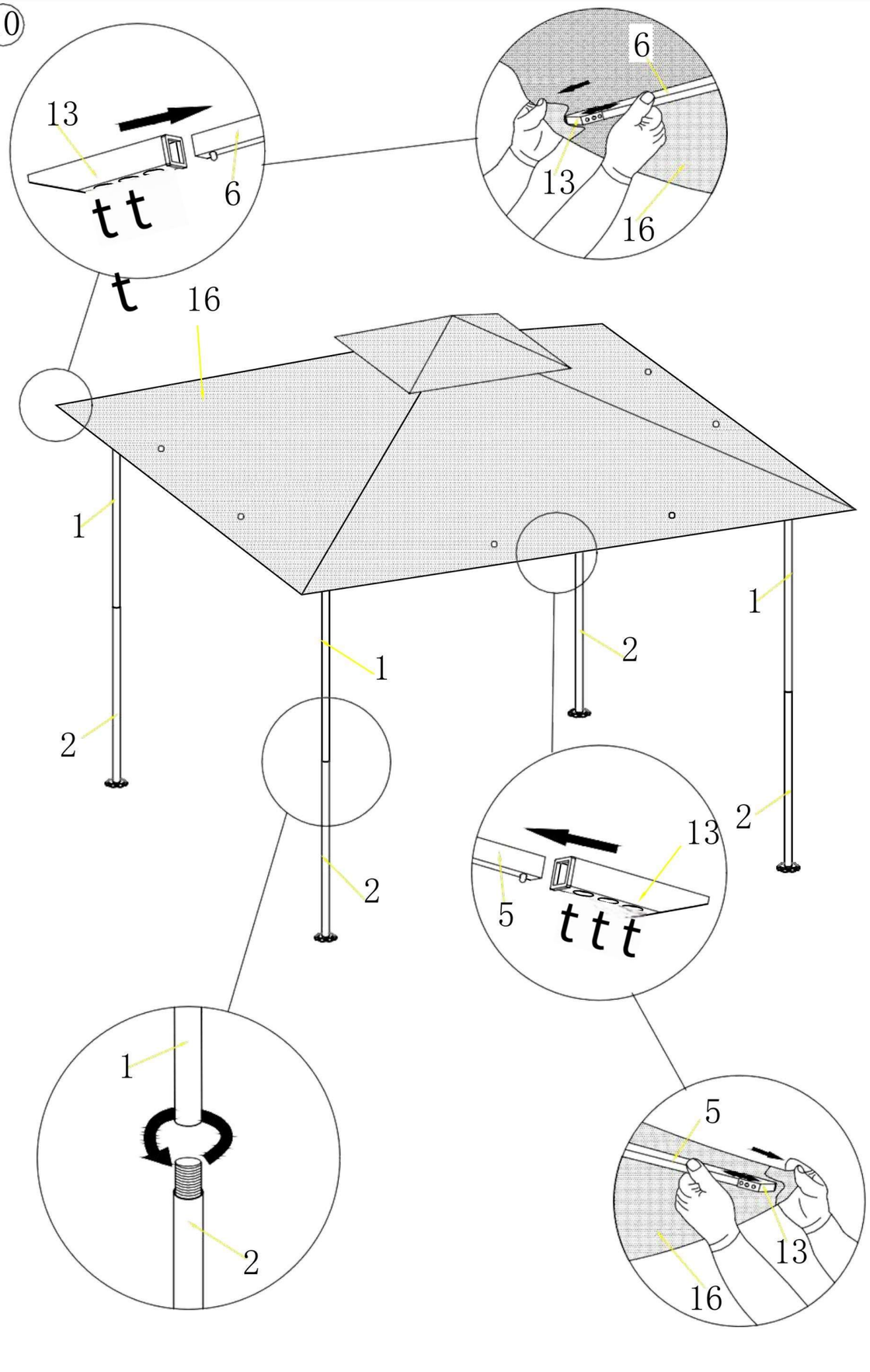

11

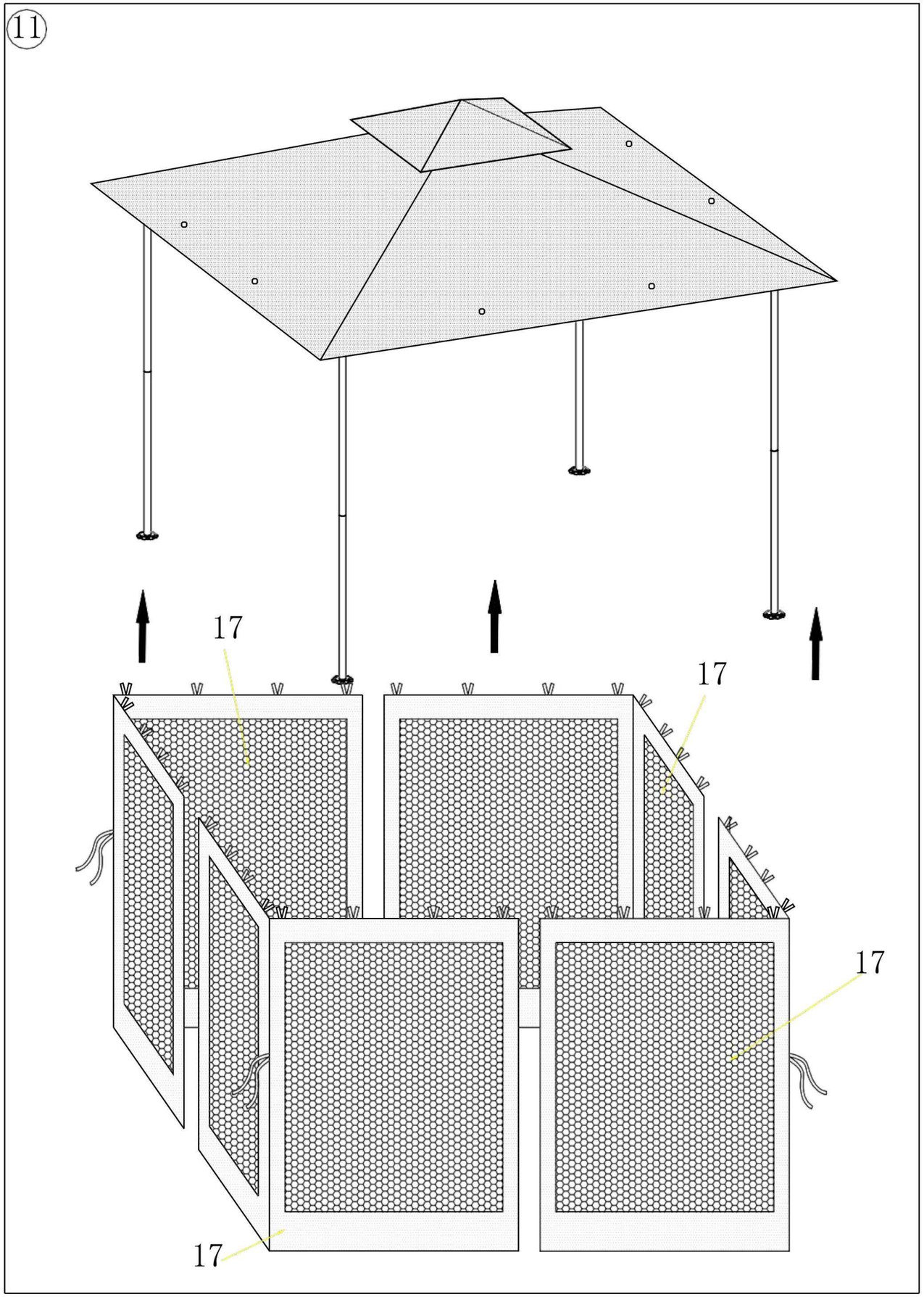

Installation Manuel

Installation Manuel

Installation Manuel

Installation Manuel

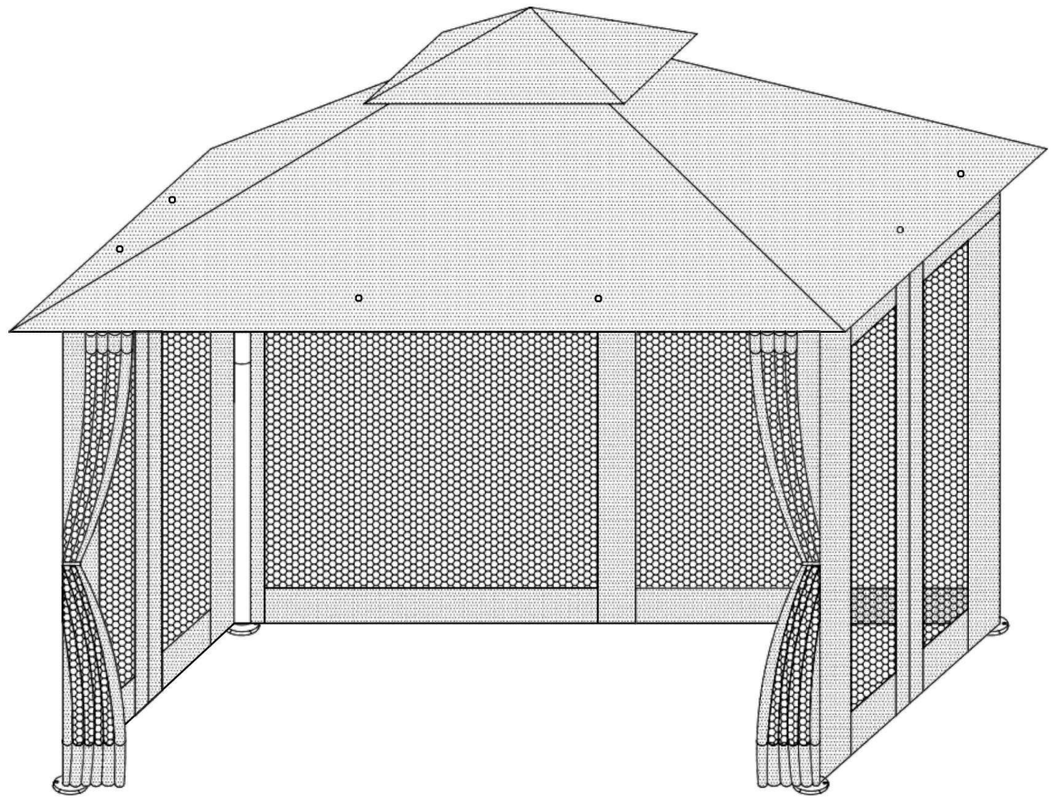

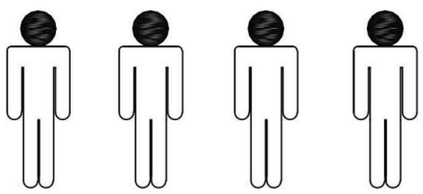

Installation Manuel

Manuel d'installation

Installation Manuel

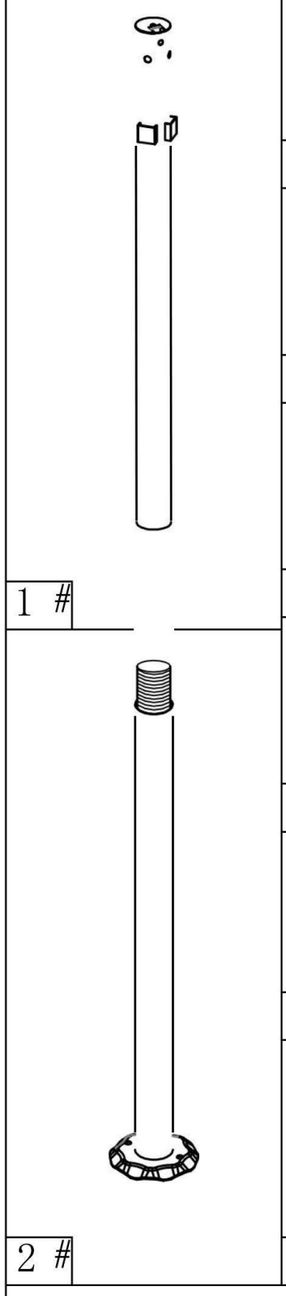

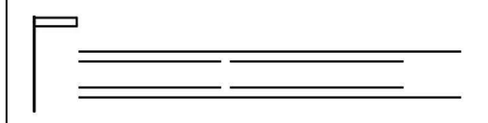

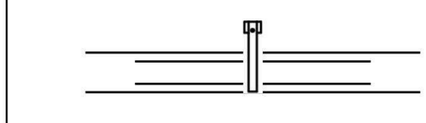

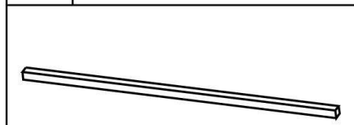

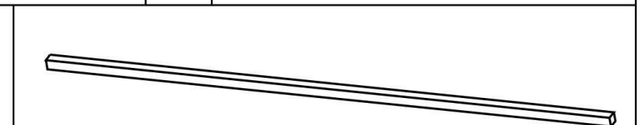



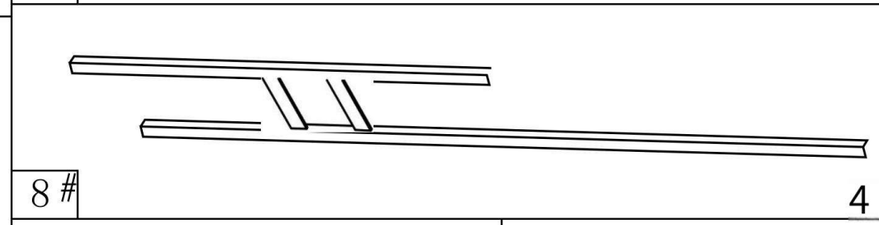

4 PIÈCES

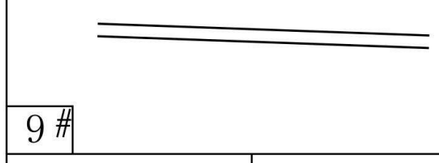

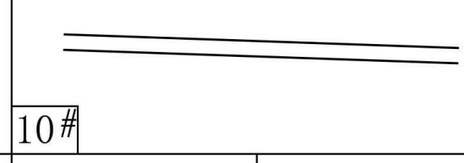

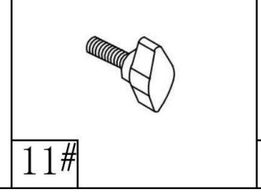

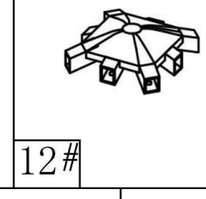

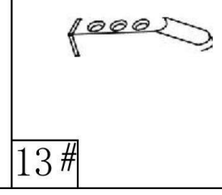

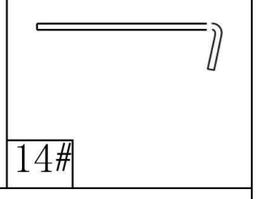

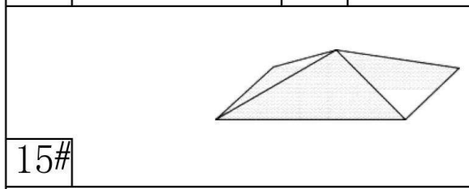

4 PIÈCES

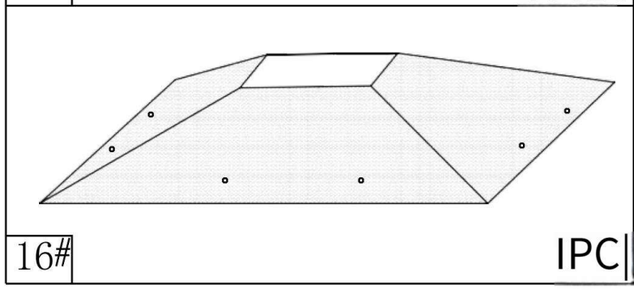

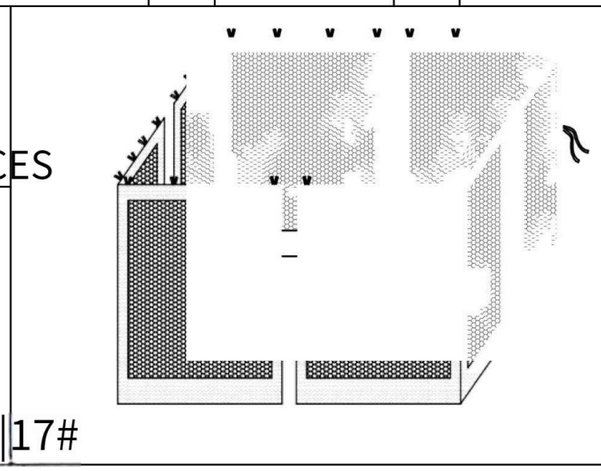

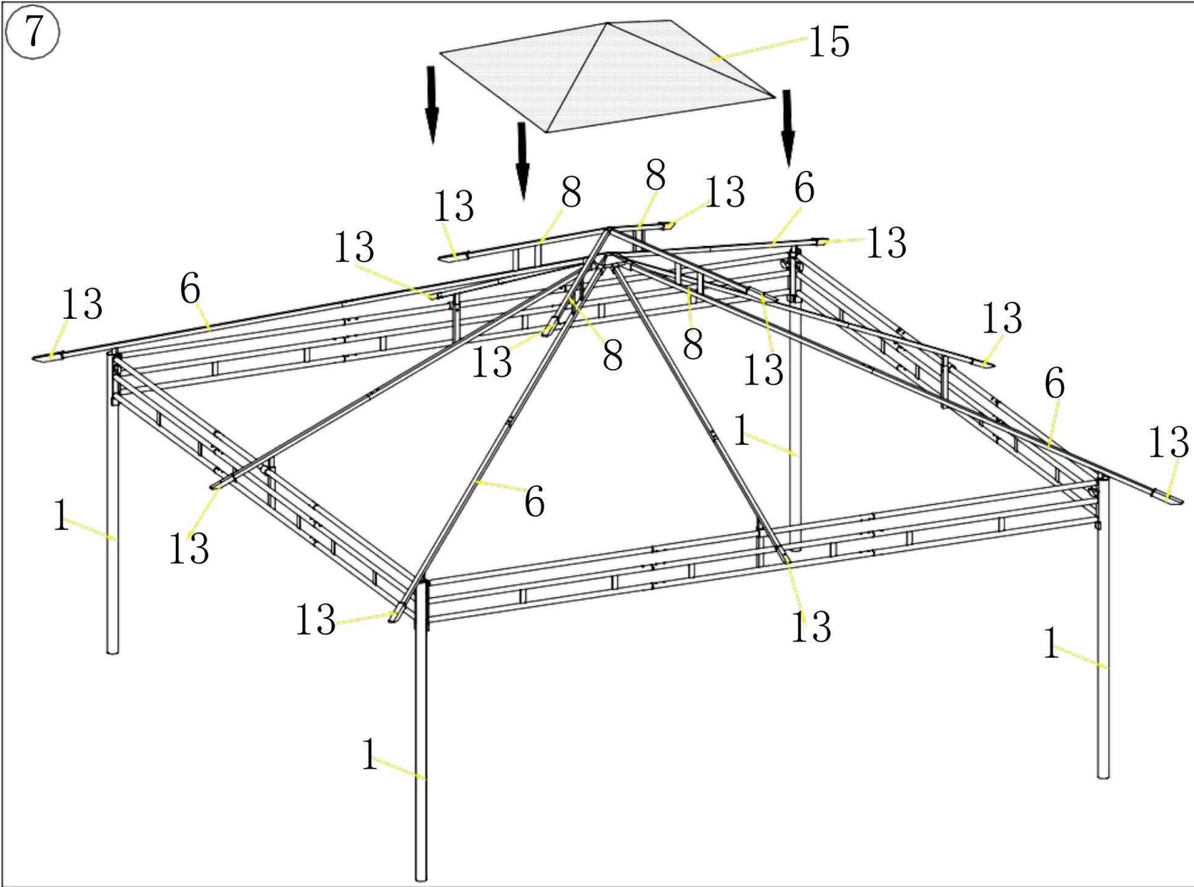
7
15
13
8
8
13
6
13
13
6
13
13
8
8
13
13
6
1
13
1
6
13
13
13
1
1

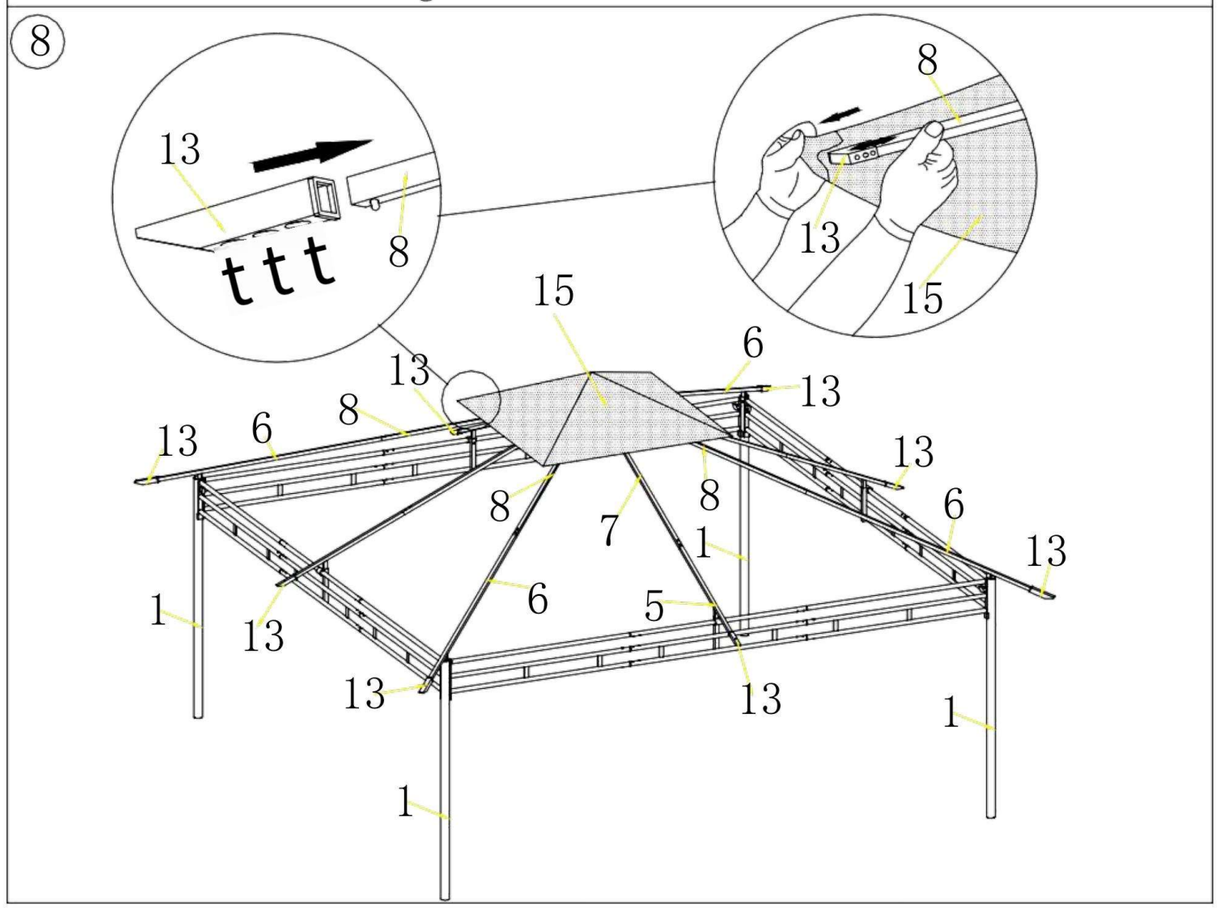
8
13
8
ttt
8
13
15
15
13
6
13
13
6
8
13
8
8
7
1
6
13
1
13
6
5
13
13
1
1

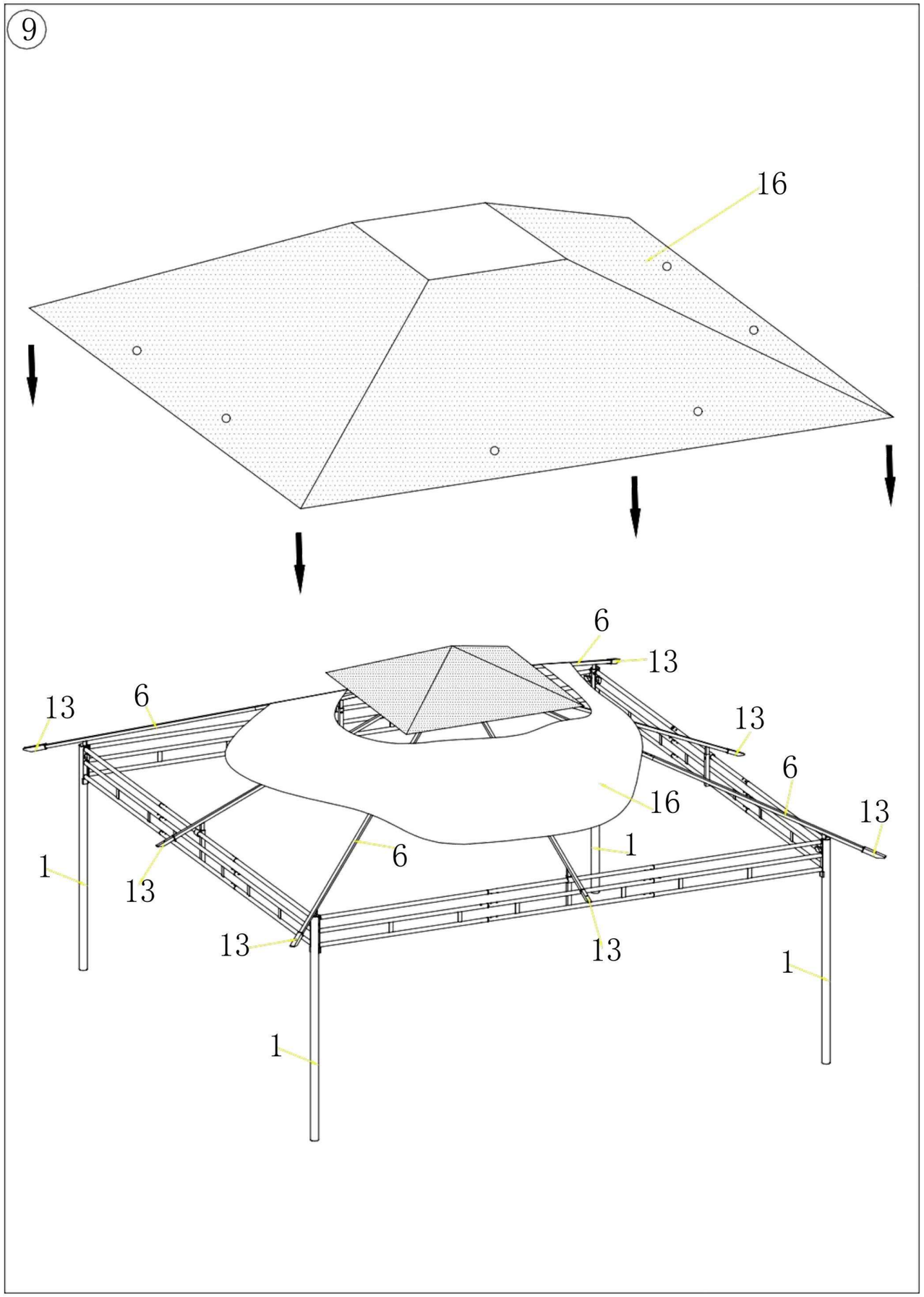
9
16
6
13
13
6
13
6
16
13
1
6
1
13
13
13
1
1

10

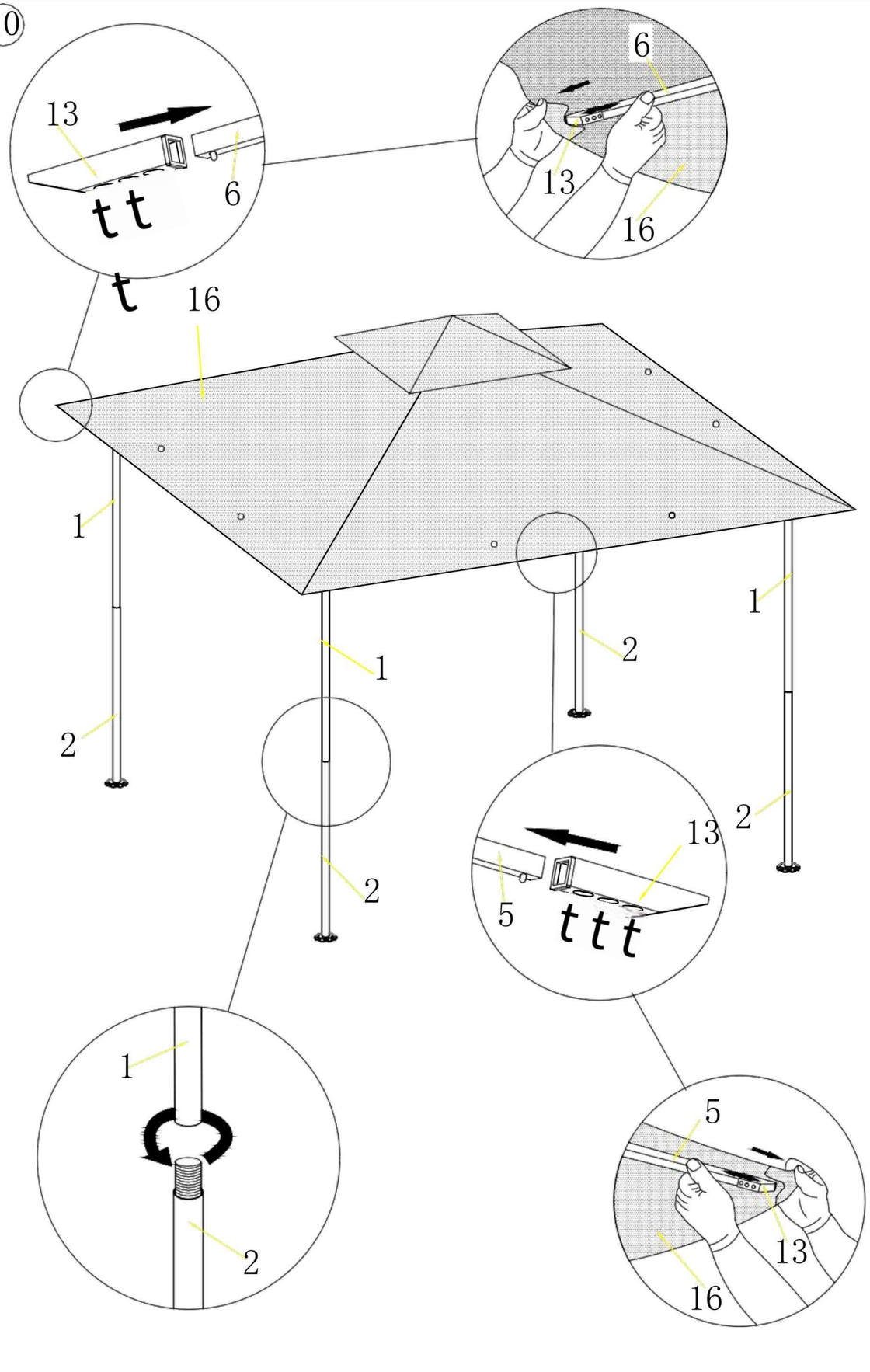

11

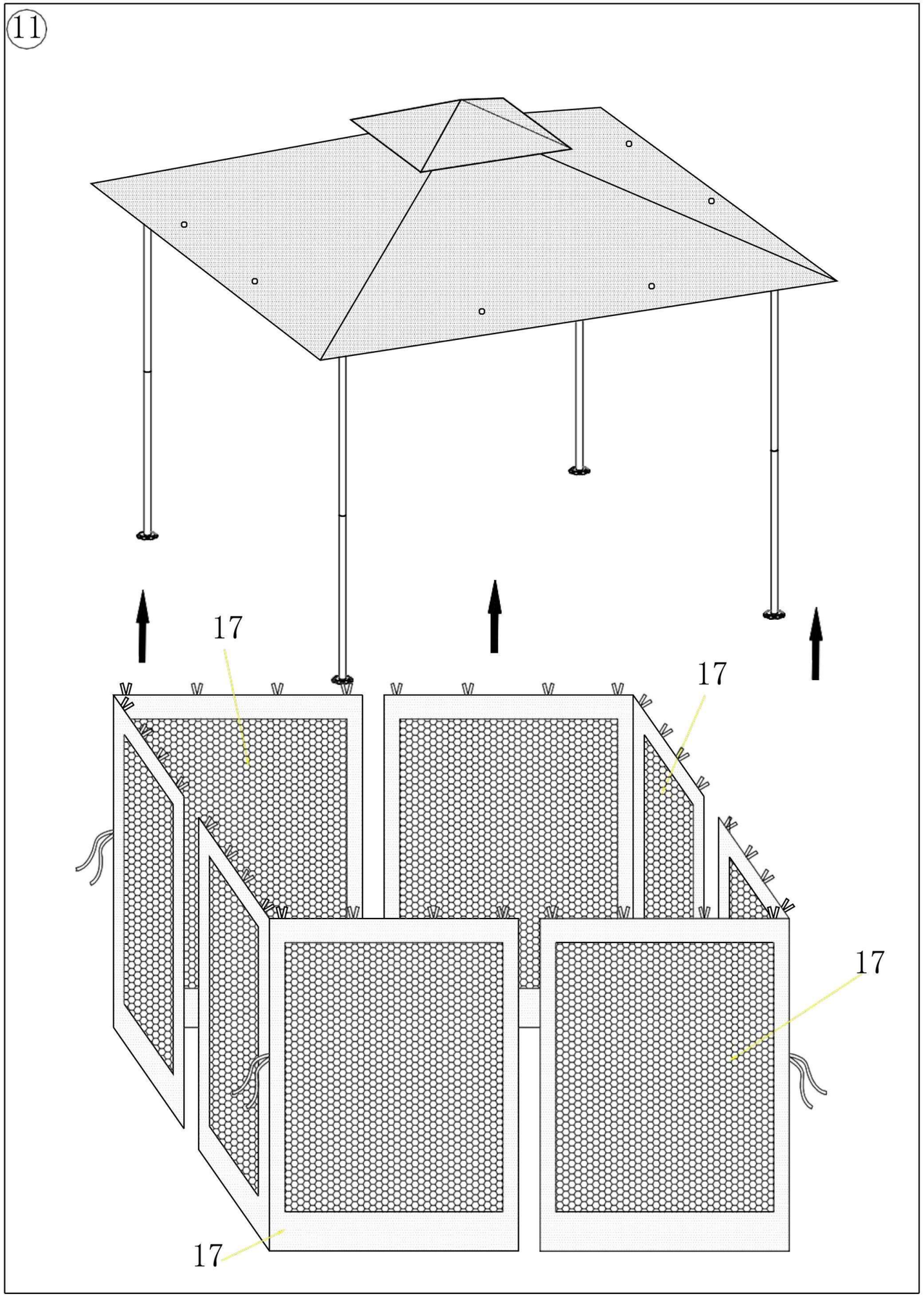

Manuale di installazione

Manuale di installazione Manuale di installazione

Manuale di installazione

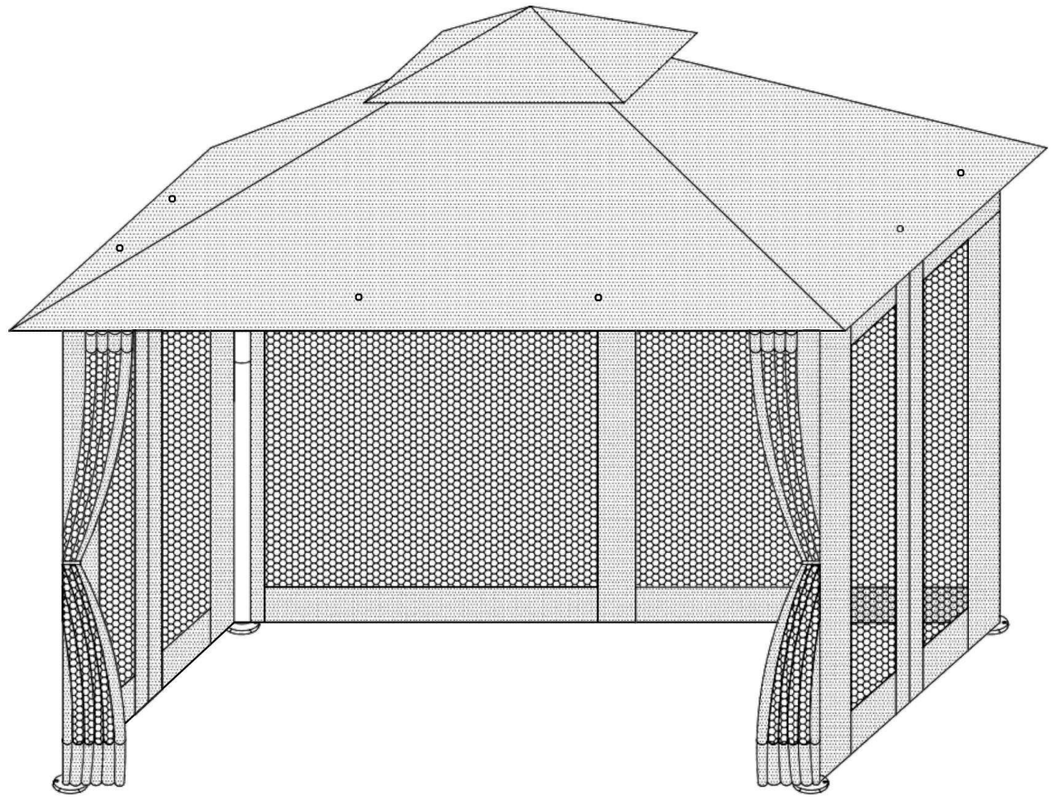

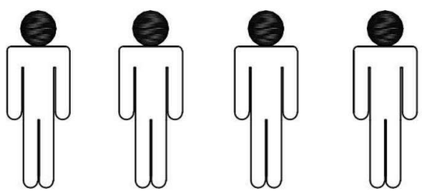

Manuale di installazione

Manuale di installazione Manuale di installazione

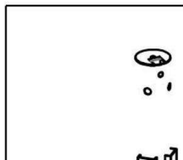

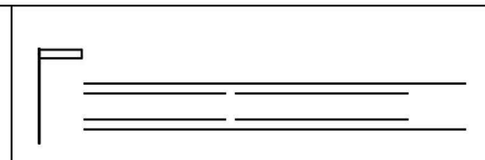

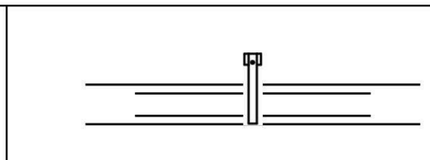

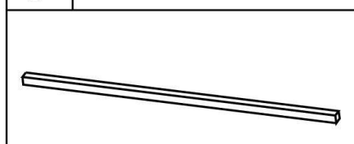

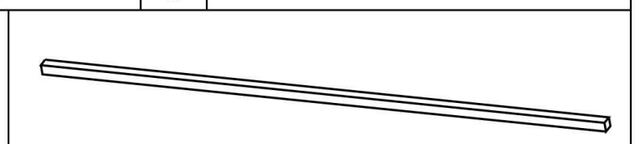

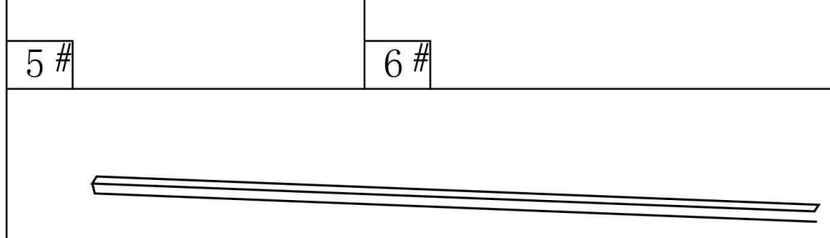

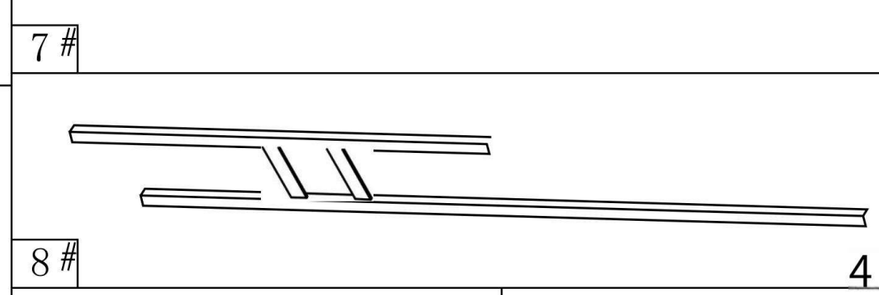

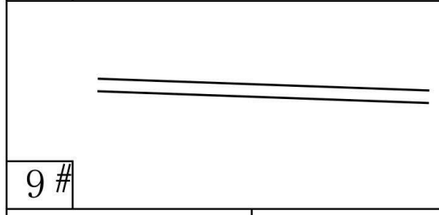

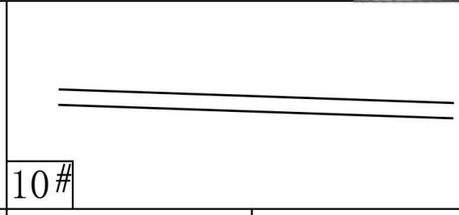

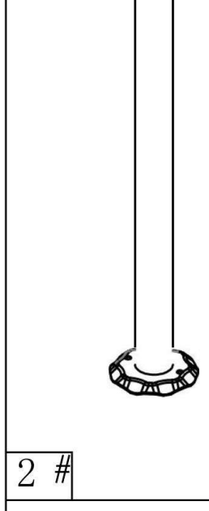

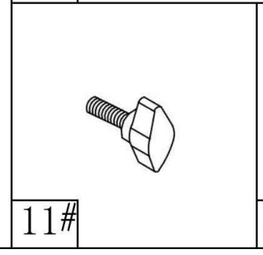

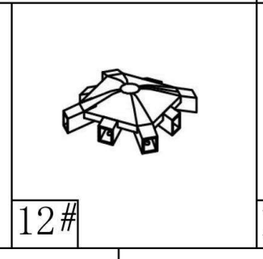

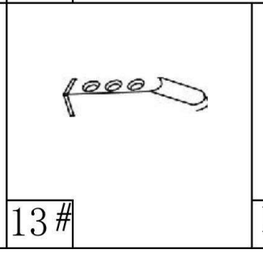

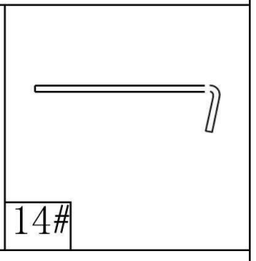

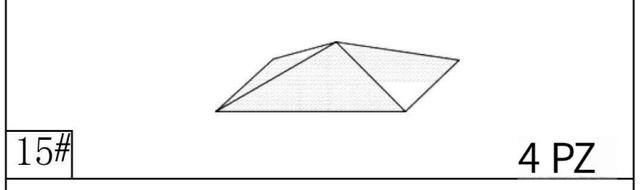

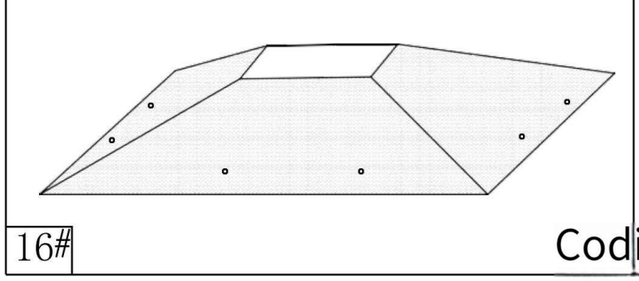

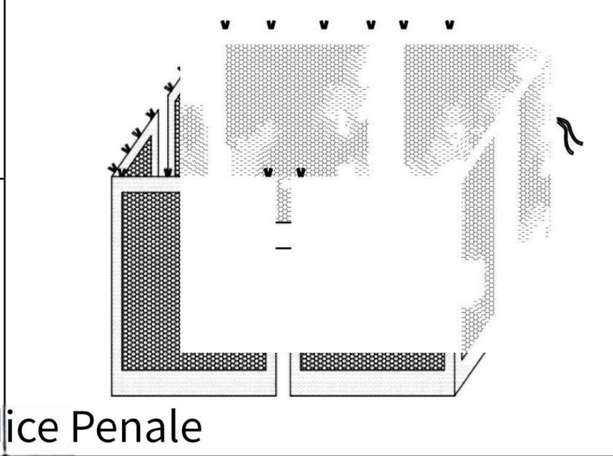

Codice Penale

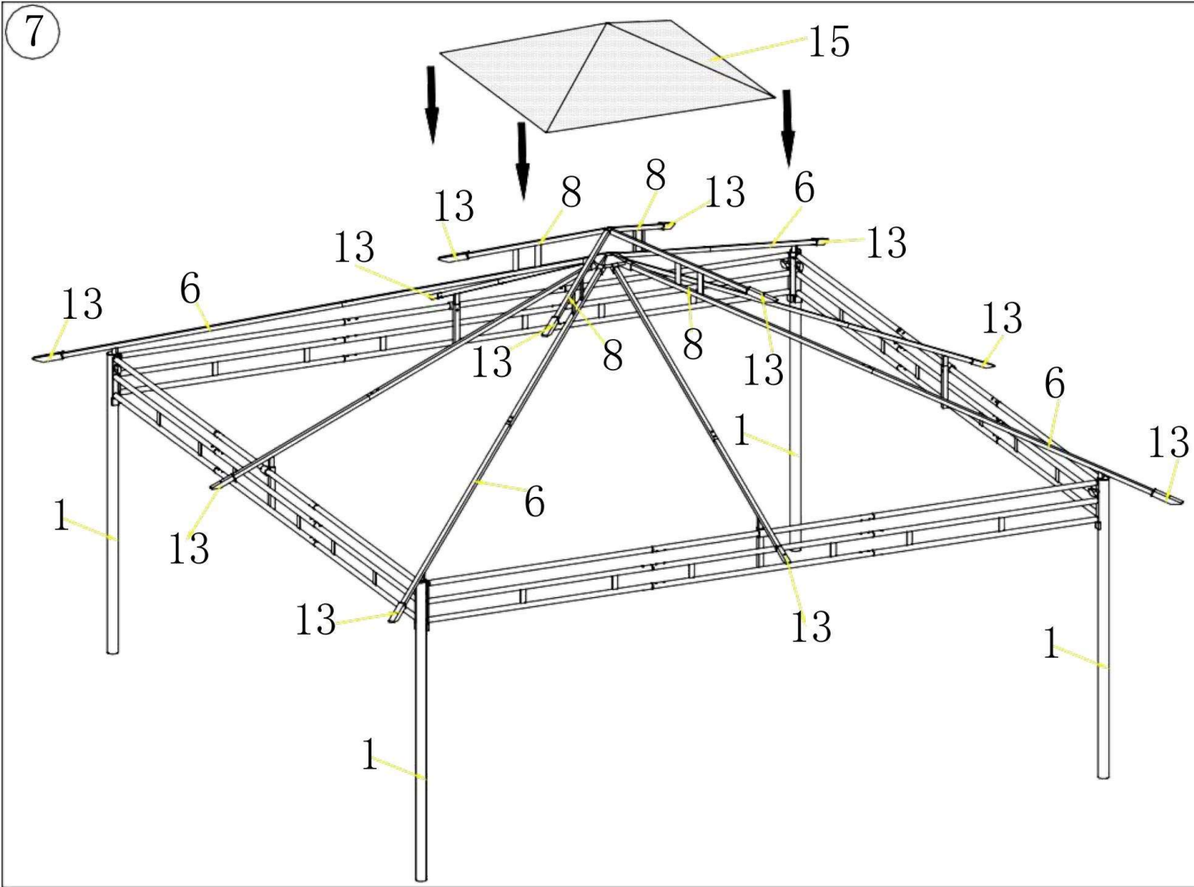
7
15
13
8
8
13
6
13
13
6
13
13
8
8
13
13
6
1
13
1
6
13
13
13
1
1

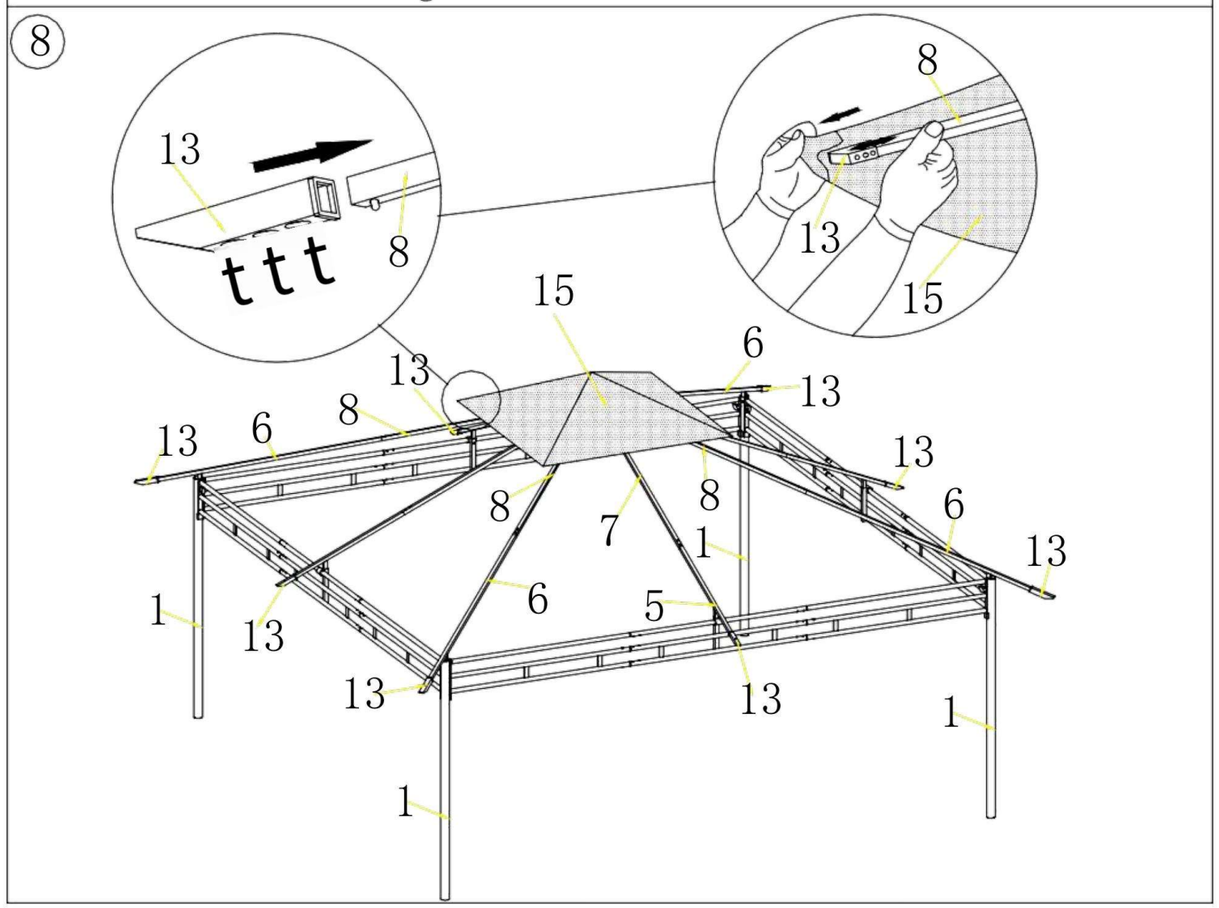
8
13
8
ttt
8
13
15
15
13
6
13
13
6
8
13
8
8
7
1
6
13
1
13
6
5
13
13
1
1

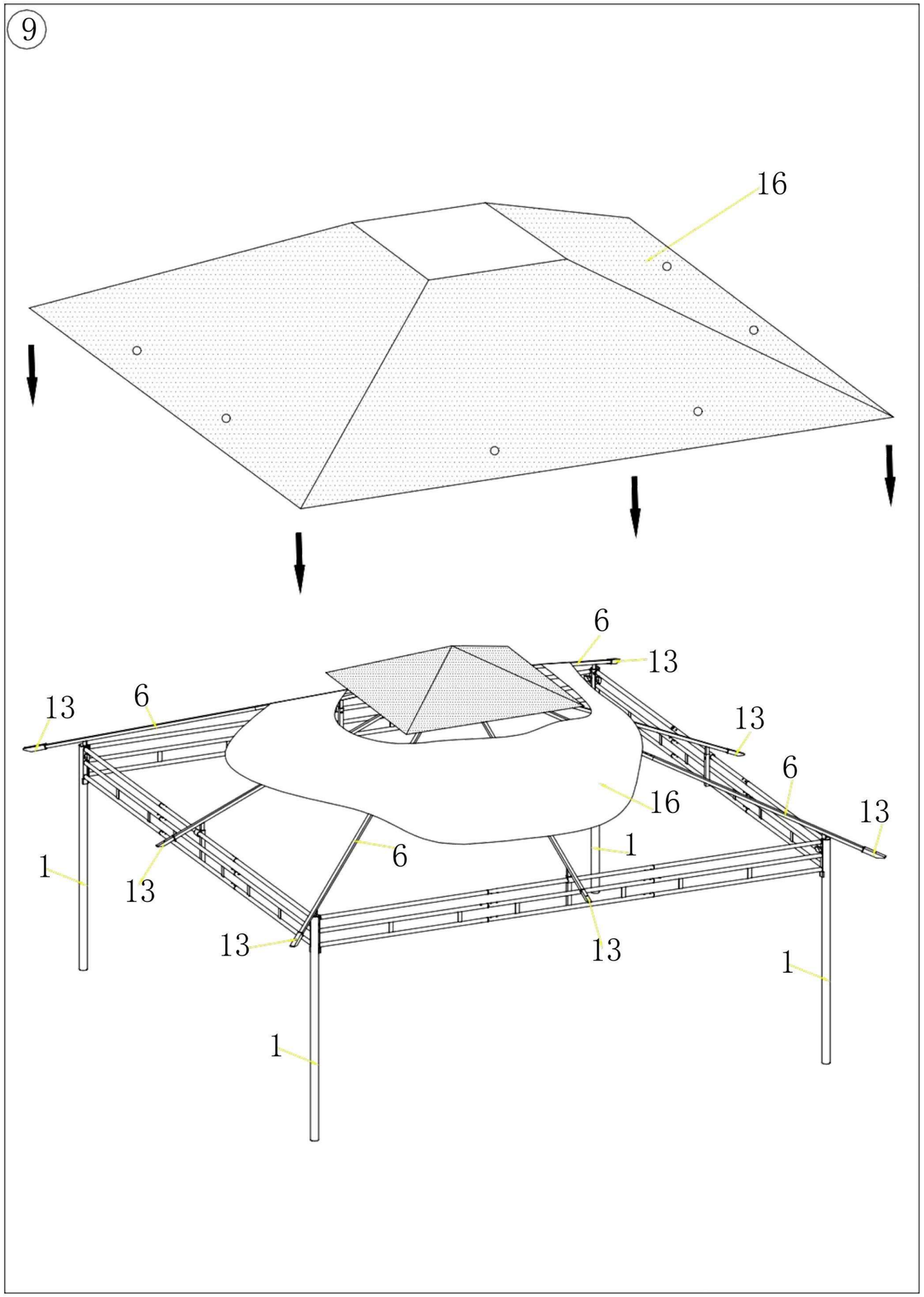
9
16
6
13
13
6
13
6
16
13
1
6
1
13
13
13
1
1

10

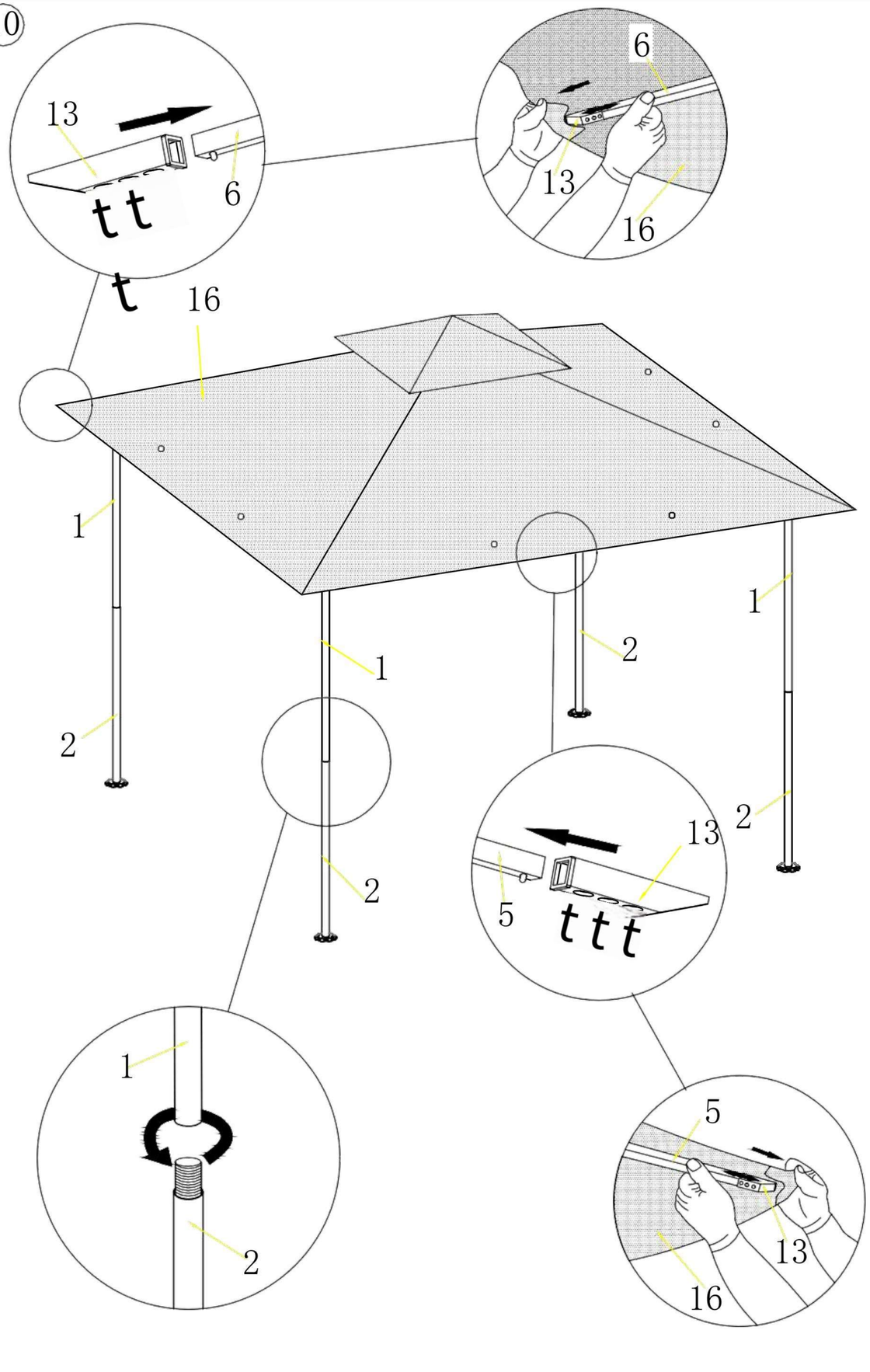

11

